ANEXO 5 (selección) [Selección]

INSTITUTO NACIONAL DE MUSICOLOGIA "CARLOS VEGA"

Héctor L. Goyena, Nerea Valdez, Yolanda M. Velo, Juan M. Veniard

PROGRAMA OEA: RELEVAMIENTO DE INSTRUMENTOS MUSICALES EN LOS MUSEOS

Ficha N°.....

Institución:

Ciudad (Pcia.):

N° de inventario:

Nombre técnico:

Clasificación:

Localización en el Museo:

N° de foto/s del Programa:

Denominación: .....

Otras denominaciones: .....

Origen geográfico: .....

Grupo étnico o cultural: .....

Constructor, o artesano: .....

Etiqueta/s, placa/s, o inscripción/es: .....

.....

.....

.....

.....

Epoca de construcción: .....

Pieza no original: .....

Anteriores propietarios: .....

.....

Fecha de adquisición: .....

Tipo de adquisición: .....

Nombre del .....: .....

Estado de conservación: .....

.....

.....

.....

Documentación: .....

.....

.....

Dimensiones generales: .....

Material/es: .....

Descripción: .....

.....

.....

.....

.....

.....

.....

.....

ANEXO 5

Documentación realizada por: ..... Fecha: .....

INSTITUTO NACIONAL DE MUSICOLOGIA "CARLOS VEGA"

PROGRAMA OEA: RELEVAMIENTO DE INSTRUMENTOS MUSICALES EN LOS MUSEOS

Ficha N°. 1

Institución: Museo Histórico y de Ciencias Naturales

N° de inventario:

Nombre técnico: Idiofono de punteado en forma de peine.

Localización en el Museo: Sala principal

Ciudad (Pcia.): Bahia Blanca (Buenos Aires)

Clasificación: 122.2 No solamente

N° de foto/s del Programa:

Denominación: Pianola-piano

Otras denominaciones:

Origen geográfico:

Grupo étnico o cultural:

Constructor, o artesano:

Etiqueta/s, placa/s, o inscripción/es: Schutz

Epoca de construcción: c. 1915.

Pieza no original:

Anteriores propietarios:

Fecha de adquisición:

Tipo de adquisición:

Nombre del ....:

Estado de conservación: Regular (Arpa en regular estado) No funciona.

Documentación: Según opinión del personal del Museo es alemana.

Dimensiones generales: 1,65 mts. de largo; 1,46 mts. de alto.

Material/es:

Descripción: Pianola piano eléctrica. Tiene registro correspondiente a 88 teclas.
Color de la caja marrón. Con adornos art-nouveau

Documentación realizada por: J.M. Veniard Fecha: 6-10-87

INSTITUTO NACIONAL DE MUSICOLOGIA "CARLOS VEGA"

PROGRAMA OEA: RELEVAMIENTO DE INSTRUMENTOS MUSICALES EN LOS MUSEOS

Ficha N° 13

Institución: Museo Histórico Regional "Francisco de Viedma"

Ciudad (Pcia.): Carmen de Patagones (Buenos Aires)

N° de inventario: 7955

Nombre técnico: Idiófono de golpe directo, de entrechoque, castañeteo de vasos.

Clasificación: 111.141

Localización en el Museo: Primera sala

N° de foto/s del Programa: --

Denominación: Castañuelas.

Otras denominaciones:

Origen geográfico: León, España.

Grupo étnico o cultural:

Constructor, o artesano: Francisco de Dios Campano.

Etiqueta/s, placa/s, o inscripción/es: (Calcomonía): F.D.C.(Patagones) / Fabrica de cuchillos. / Taller de afilado.

Epoca de construcción: 1904

Pieza no original:

Anteriores propietarios: Francisco de Dios Campano.

Fecha de adquisición: 1978

Tipo de adquisición: Donación.

Nombre del donante: Francisco de Dios Campano.

Estado de conservación: Muy bueno.

Documentación: "Confeccionada por Francisco de Dios Campano, en 1904 a los diez años de edad, en madera de boje de la quinta de sus padres en Doisáu de Zomoza, Partido de Astorga, Provincia de León.(Vino a la Argentina em 1910)."

Dimensiones generales: 7,5 X 4,8 cm.

Material/es: Madera

Descripción:

Obs.: Tiene una cinta argentina y otra española.

Documentación realizada por: J.M. Veniard

Fecha: 8-X-87

INSTITUTO NACIONAL DE MUSICOLOGIA "CARLOS [illegible]GA"

PROGRAMA OEA: RELEVAMIENTO DE INSTRUMENTOS MUSICALES EN LOS MUSEOS

Ficha N° 30

Institución: Museo "Adam Quiroga"

Ciudad (Pcia.): S.F. del V. de Catamarca (Catamarca)

N° de inventario: 2033

Nombre técnico: Idióf. Vaso de perc.indep.

Clasificación: 111.242.12

Localización en el Museo: Sala arq.,V.23

N° de foto/s del Programa: 6

Denominación: Campana

Otras denominaciones:

Origen geográfico: zona calchaquí

Grupo étnico o cultural:

Constructor, o artesano:

Etiqueta/s, placa/s, o inscripción/es: nº pintado de blanco: 2033

Epoca de construcción:

Pieza no original:

Anteriores propietarios:

Fecha de adquisición:

Tipo de adquisición:

Nombre del [illegible]:

Estado de conservación: Bueno. Pequeña rotura en la parte superior.

Documentación:

Dimensiones generales: Alt. 22,7 cm.

Material/es: metal

Descripción: Cuerpo de sección elíptica. Reborde grueso y faja decorativa en línea en relieve con dos rostros humanos estilizados. En la parte superior dos orificios cuadrangulares para suspenderla y tres pequeñas protuberancias, dos de forma circular y otra rectangular.

Observ.: Pieza arqueológica

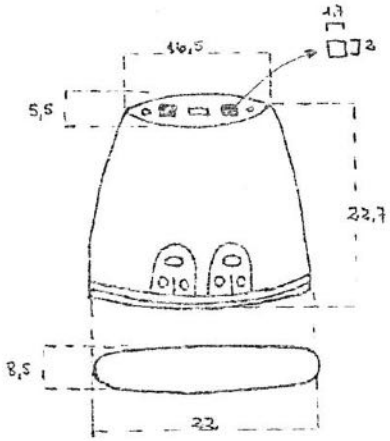

Documentación realizada por: Yolanda M. Velo

Fecha: ago.87

INSTITUTO NACIONAL DE MUSICOLOGIA "CARLOS VEGA"

PROGRAMA OEA: RELEVAMIENTO DE INSTRUMENTOS MUSICALES EN LOS MUSEOS

Ficha N° 70

Institución: Museo Folklórico "Juan Alfonso Carrizo"

Ciudad (Pcia.): S.F. del V. de Catamarca (Catamarca

N° de inventario: 166

Nombre técnico: Membr.tubular, cilíndr., 2 cueros

Clasificación: 211.212.1-921

Localización en el Museo:

N° de foto/s del Programa: 33

Denominación: Bombo, con un percutor

Otras denominaciones: Bombo legüero

Origen geográfico: Villismán, Depto. El Alto (Cat.)

Grupo étnico o cultural:

Constructor, o artesano:

Etiqueta/s, placa/s, o inscripción/es:

Epoca de construcción: Hace c. 100 años

Pieza no original: el percutor es nuevo.

Anteriores propietarios:

Fecha de adquisición: 1980

Tipo de adquisición: Donación

Nombre del donante: Aída Paz de Saavedra

Estado de conservación: Regular, pese a que fue restaurado. Tiene los parches rotos, sujetos con tiento.

Documentación:

Dimensiones generales: alt. 76; ø 68,5 cm.

Material/es: Madera, cuero

Descripción: Caja de madera revestida con grandes rectángulos de cuero cosidos con tiento. Dos parches, con varilla interior metálica en sendos perímetros y aros de madera para apretarlos. Estos tienen piezas casi rectangulares de cuero, clavadas en las que se enlazan las ataduras en V, que tienen a su vez grandes presillas de cuero para tensión. En la mitad de su altura, oído circular de 1,5 cm. de diámetro.

Observación: Fue utilizado en la iglesia de San Pedro, de Villismán, a modo de campana.

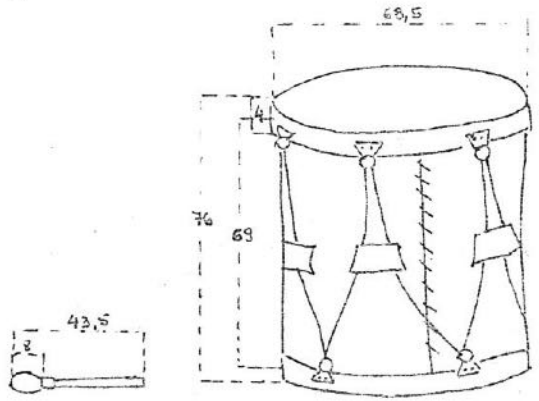

Documentación realizada por: Yolanda M. Velo

Fecha: ago.87

INSTITUTO NACIONAL DE MUSICOLOGIA "CARLOS [illegible]GA"

PROGRAMA OEA: RELEVAMIENTO DE INSTRUMENTOS MUSICALES EN LOS MUSEOS

Ficha N° 77

Institución: Museo de Arte Religioso "Juan de Tejeda" N° de inventario: s/N°

Nombre técnico: Idiófono de raspadura

Clasificación: 112.24

Localización en el Museo: Exposición

N° de foto/s del Programa: 36 a 38

Ciudad (Pcia.): Córdoba

Denominación: Matraca Carraca

Otras denominaciones:

Origen geográfico:

Grupo étnico o cultural:

Constructor, o artesano:

Etiqueta/s, placa/s, o inscripción/es:

Epoca de construcción: s.XVII aprox.

Pieza no original:

Anteriores propietarios:

Fecha de adquisición:

Tipo de adquisición:

Nombre del ....:

Estado de conservación:

Documentación: "Se tocaba en el día de La Pasión, quedando el templo en tinieblas. En ese día no se debía escuchar ningún sonido metálico, por eso las campanas eran reemplazadas por la matraca y golpes en el piso que simulaban los pasos del Señor."
(relato del Director Sr. Manuel Infante)

Dimensiones generales: L: 270 mm a: 70mm aprox.

Material/es:

Descripción:

Documentación realizada por: Lic. Merea N. Valdez Fecha: julio/87

INSTITUTO NACIONAL DE MUSICOLOGIA "CARLOS VEGA"

PROGRAMA OEA: RELEVAMIENTO DE INSTRUMENTOS MUSICALES EN LOS MUSEOS

Ficha N° 79

Institución: Museo del Teatro y la Música de Córdoba "Cristobal de Aguilar".

Ciudad (Pcia.): Córdoba.

N° de inventario: s/nº

Nombre técnico: Cítara de tabla con caja de resonancia.

Clasificación: 314.122.

Localización en el Museo: Exposición.

N° de foto/s del Programa: 49 a 52

Denominación: Piano.

Otras denominaciones:

Origen geográfico: Hamburgo.

Grupo étnico o cultural:

Constructor, o artesano: Bechala.

~~Etiqueta/s, placa/s, o inscripción/es:~~ "H. F. Bechala y Co"/Hamburgo.

Epoca de construcción:

Pieza no original:

Anteriores propietarios: Prof. José Plasman.

Fecha de adquisición:

Tipo de adquisición: Donación.

Nombre del/os donantes: hijos del prof. José Plasman.

Estado de conservación: Excelente (martillos con fieltros que parecen nuevos.

Documentación: Ficha con inscripción (ver descripción).

Dimensiones generales: l= 1,45 m, h= 1,29 m, a= 63 cm.

Material/es: Madera, bronce.

Descripción: "Instrumento musical de fina terminación con decoraciones grabadas en la madera, los 4 candeleros y los herrajes, de bronce. Principio de siglo, según tradición oral fue un regalo del Gral. Roca, a la Academia Santa Cecilia de Córdoba. Donación de los hijos del profesor José Plasman".

Teclado, extensión: 7 octavas y 1/2. (89 teclas).

Documentación realizada por: Lic. Jorge H. Valdez. Fecha: Julio/198

INSTITUTO NACIONAL DE MUSICOLOGIA "CARLOS VEGA"

PROGRAMA OEA: RELEVAMIENTO DE INSTRUMENTOS MUSICALES EN LOS MUSEOS

Ficha N° 87

Institución: Museo Histórico Provincial "Marqués de Sobremonte"
Ciudad (Pcia.): Córdoba

N° de inventario: 13
Nombre técnico: Idióf. de punteo, con lengüetas cortadas
Clasificación: 122.2

Localización en el Museo: Exposición
N° de foto/s del Programa: 69, 70 y 87

Denominación: caja de música
Otras denominaciones:
Origen geográfico: Inglaterra ?
Grupo étnico o cultural:
Constructor, o artesano:
Etiqueta/s, placa/s, o inscripción/es:
Epoca de construcción:
Pieza no original:
Anteriores propietarios: Ex Gobernador de Córdoba, Don Marcos Juárez
Fecha de adquisición:
Tipo de adquisición:
Nombre del .....:
Estado de conservación: Regular. Madera apolillada, deteriorada y restaurada.
Documentación:

Dimensiones generales: L: 115 cms h: 39,80 cms a: 44 cms
Material/es: madera, metal
Descripción: Caja enchapada, con 4 rodillos. En los costados manija de bronce. Debajo un cajón con llave y manija de bronce

Documentación realizada por: Lic. Norca H. Valdez Fecha: Julio/87

INSTITUTO NACIONAL DE MUSICOLOGIA "CARLOS VEGA"

PROGRAMA OEA: RELEVAMIENTO DE INSTRUMENTOS MUSICALES EN LOS MUSEOS

Ficha N° 96

Institución: Museo "Obispo Fray José Antonio de San Alberto"(Hnas,Carmelitas de Sta.Teresa de Jesús)
Ciudad (Pcia.): Córdoba

N° de inventario: s/N°
Nombre técnico: Cítara de tabla,c/caja de resonancia.
Clasificación: 314.122

Localización en el Museo: Auditorio
N° de foto/s del Programa:

Denominación: Piano vertical
Otras denominaciones:
Origen geográfico: Alemania
Grupo étnico o cultural:
Constructor, o artesano:
Etiqueta/s, placa/s, o inscripción/es: Nº 29979/
(distribuidor) Breyer Hnos. Bs.As.
(Fábrica) Fritz Kuhla, Berlín

Epoca de construcción:
Pieza no original:
Anteriores propietarios: Hnas Carmelitas de Sta.Teresa de Jesús (Casa y Escuela)
Fecha de adquisición:
Tipo de adquisición: Legado
Nombre del ....:
Estado de conservación: Regular (apolillado)

Documentación:

Dimensiones generales: L:1,39 m H:1,30 m a: 63 cms
Material/es: madera, metal, paño.
Descripción:
Extensión del teclado: 7 octavas
Posee dos pedales.

Documentación realizada por: Lic. Merea N. Valdez Fecha: julio/87

20

INSTITUTO NACIONAL DE MUSICOLOGIA "CARLOS VEGA"

PROGRAMA OEA: RELEVAMIENTO DE INSTRUMENTOS MUSICALES EN LOS MUSEOS

Ficha N° 97

Institución: Museo del Artesano.

Ciudad (Pcia.): Cosquín (Córdoba).

N° de inventario: s/nº

Nombre técnico: Idióf. de percusión, de placas en juego.

Clasificación: 111.222.

Localización en el Museo: Exposición.

N° de foto/s del Programa:

Denominación: Marimba.

Otras denominaciones:

Origen geográfico: Africa.

Grupo étnico o cultural:

Constructor, o artesano:

Etiqueta/s, placa/s, o inscripción/es:

Epoca de construcción:

Pieza no original:

Anteriores propietarios:

Fecha de adquisición:

Tipo de adquisición: Donación.

Nombre del .....:

Estado de conservación: Regular. Cabezas apolilladas. Humedad.

Documentación:

Dimensiones generales:

Material/es: Madera. Calabaza. Fibra vegetal.

Descripción: 11 plaquetas con 11 resonadores. Armazón con varillas de madera atadas con fibra vegetal y tientos de cuero.

Documentación realizada por: Lic. Merea N. Valdez. Fecha:

INSTITUTO NACIONAL DE MUSICOLOGIA "CARLOS VEGA"

PROGRAMA OEA: RELEVAMIENTO DE INSTRUMENTOS MUSICALES EN LOS MUSEOS

Ficha N° 114

Institución: Museo Histórico de Corrientes

Ciudad (Pcia.): Corrientes (Corrientes)

N° de inventario: 27. Libro de inventario n° 1

Nombre técnico: Cítara de tabla, con resonador, con teclado

Clasificación: 314.122.8

Localización en el Museo:

N° de foto/s del Programa: s/foto

Denominación: Piano

Otras denominaciones:

Origen geográfico: Alemania

Grupo étnico o cultural:

Constructor, o artesano:

Etiqueta/s, placa/s, o inscripción/es: "Carl Scheel in Cassel"

Epoca de construcción:

Pieza no original:

Anteriores propietarios: Colegio Nacional de Corrientes

Fecha de adquisición: 1938

Tipo de adquisición: en custodia

Nombre del :

Estado de conservación: Malo. Faltan pedales, varios martillos, cuerdas cortadas. Roto sistema de apagadores. La madera ha sido atacada por termitas.

Documentación:

Dimensiones generales: L.: 167 cm; alto: 126 cm; ancho teclado: 64 cm ancho caja: 34 cm

Material/es: madera, metal

Descripción: Piano vertical: 85 teclas. Extensión: La_0-La_7. Dos pedales. Caja de madera de color marrón osculo lustrado con adornos florales a la altura del teclado y a ambos lados del mismo. Aplicaciones de bronce (manijas).

Documentación realizada por: Héctor Luis Goyena Fecha: set. 1987

Ficha del museo: "Fue el primer piano del Colegio Nacional de Corrientes. Enviado en custodia desde el 5 de febrero de 1938. Según informe del técnico de la Casa Breyer su antigüedad data de 1870 a 1880."

INSTITUTO NACIONAL DE MUSICOLOGIA "CARLOS VEGA"

PROGRAMA OEA: RELEVAMIENTO DE INSTRUMENTOS MUSICALES EN LOS MUSEOS

Ficha N° 115

Institución: Museo Histórico de Corrientes

Ciudad (Pcia.): Corrientes (Corrientes)

N° de inventario: 91- Libro de inventario N° 1

Nombre técnico: Cítara de tabla, con resonador, con teclado

Clasificación: 314.122.8

Localización en el Museo:

N° de foto/s del Programa: sin foto

Denominación: Piano cuadrado o de mesa

Otras denominaciones:

Origen geográfico: Londres (Inglaterra)

Grupo étnico o cultural:

Constructor, o artesano:

Etiqueta/s, placa/s, o inscripción/es: "William Stodart-London"
Una chapa dice: "Antigua Casa Poggi, de Alberto S. Poggi- C. Pellegrini 418-20- Pianos arpas- instrumentos de música- Bs. As."

Epoca de construcción:

Pieza no original:

Anteriores propietarios:

Fecha de adquisición:

Tipo de adquisición: donación

Nombre del donante: Filomeno Goitiz

Estado de conservación: Malo. Faltan casi todas las cuerdas. Martillos y apagadores rotos. Falta una tecla. patas rotas. Parece haber sido restaurado alguna vez, fundas de las teclas no son las originales.

Documentación:

Dimensiones generales: ver esquema

Material/es: Madera, metal.

Descripción: 73 teclas. Extensión: Fa_1 - Fa_7. Caja de madera color marrón oscuro lustrado. Dos cajoneras a la altura del teclado, a ambos lados de él.

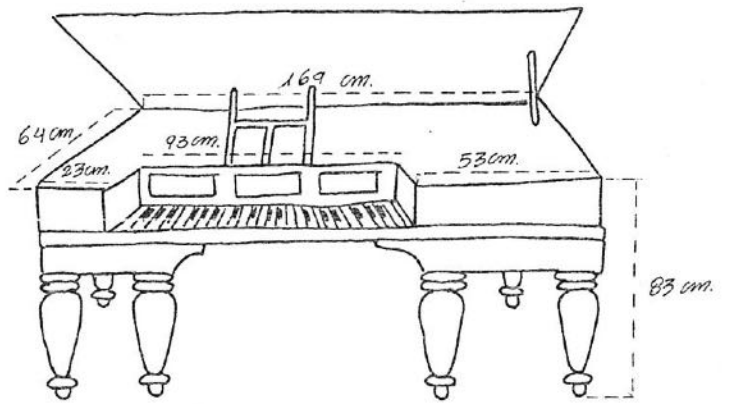

Documentación realizada por: Héctor Luis Goyena Fecha: set. 198

INSTITUTO NACIONAL DE MUSICOLOGIA "CARLOS VEGA"

PROGRAMA OEA: RELEVAMIENTO DE INSTRUMENTOS MUSICALES EN LOS MUSEOS

Ficha N° 118

Institución: Museo Regional de Antropología "Juan Alfredo Martinet"

Ciudad (Pcia.): Resistencia (Chaco)

N° de inventario:

Nombre técnico: Laúd de mango, de pico , de caja, de ejecución frotada

Clasificación: 321.312.71

Localización en el Museo:

N° de foto/s del Programa: 129 y 130

Denominación: N-biké

Otras denominaciones:

Origen geográfico:

Grupo étnico o cultural: toba

Constructor, o artesano:

Etiqueta/s, placa/s, o inscripción/es:

Epoca de construcción:

Pieza no original:

Anteriores propietarios:

Fecha de adquisición:

Tipo de adquisición:

Nombre del .....:

Estado de conservación: Bueno

Documentación:

Dimensiones generales: L. total: 39 cm; L. 17 x a. 11 cm x alto caja 5,5 cm. Arco: L. 36 cm.

Material/es: hojalata, madera

Descripción: Caja de resonancia realizada con un envase industrial de hojalata. Tiene mango y botón de madera adosados. En el centro de la caja de resonancia cuatro orificios hacen las veces de oidos. Puente y clavija de madera. Una sola cuerda hecha con un haz de cerdas de cola de caballo. Arco hecho con un trozo de madera curvado por la tensión de una cuerda también de cerdas de cola de caballo, atada en sus extremos.

Documentación realizada por: Héctor Luis Goyena Fecha: nov. 1987

INSTITUTO NACIONAL DE MUSICOLOGIA "CARLOS VEGA"

PROGRAMA OEA: RELEVAMIENTO DE INSTRUMENTOS MUSICALES EN LOS MUSEOS

Ficha N° 119

Institución: Museo Indigenista y de Ciencias Naturales del Oeste del Chubut

N° de inventario:

Nombre técnico: Membranófono de golpe directo, semiesférico, independiente.

Localización en el Museo: Salón

Ciudad (Pcia.): Esquel (Chubut)

Clasificación: 211.11

N° de foto/s del Programa: 131 y 135

Denominación: Cultrún

Otras denominaciones:

Origen geográfico: Procedencia: Feria artesanal de Temuco (Chile)

Grupo étnico o cultural:

Constructor, o artesano:

Etiqueta/s, placa/s, o inscripción/es:

Epoca de construcción: c. 1981

Pieza no original:

Anteriores propietarios:

Fecha de adquisición:

Tipo de adquisición:

Nombre del ....:

Estado de conservación:

Documentación:

Dimensiones generales: 40,2 X 40,8 cm. el parche; altura: 30,50 cm.

Material/es: Madera, cuero

Descripción: Se trata de un instrumento artesanal, con ataduras del parche de cuero crudo y cerda negra. Asa de cuero crudo.
Color de la madera: marrón claro

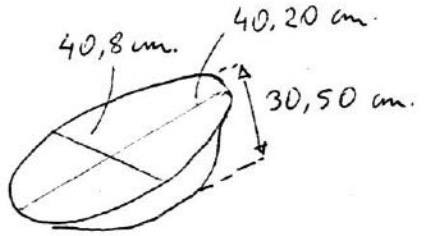

Documentación realizada por: J.M. Veniard

Fecha: 14-8-87

INSTITUTO NACIONAL DE MUSICOLOGIA "CARLOS VEGA"

PROGRAMA OEA: RELEVAMIENTO DE INSTRUMENTOS MUSICALES EN LOS MUSEOS

Ficha N° 125

Institución: Museo Histórico Regional de Gaiman

N° de inventario:

Nombre técnico: Cordófono simple, de tabla, con caja de resonancia.

Localización en el Museo: 3° sala

Ciudad (Pcia.) Localidad: Gaiman (Chubut)

Clasificación: 314.122

N° de foto/s del Programa: 136

Denominación: Piano

Otras denominaciones: Pianoforte; Piano cuadrado

Origen geográfico: Amburgo, Alemania

Grupo étnico o cultural:

Constructor, o artesano:

Etiqueta/s, placa/s, o inscripción/es: Marca: C.H. Schroder / Hamburg
Tiene un número: 3728
Tiene dibujado un par de premios, uno de 1844

Epoca de construcción: c. 1850

Pieza no original:

Anteriores propietarios: Perteneció a Lewis Jones

Fecha de adquisición:

Tipo de adquisición:

Nombre del ....:

Estado de conservación: Malo (Máquina rota, teclas sin marfil, mueble deteriorado)

Documentación: Se hicieron estudios para refaccionarlo y fue revisado por el Lic. Carlos Rausa.

Dimensiones generales: Ver esquema

Material/es: Madera, hierra, hueso (teclas)

Descripción: Posee una sola arpa, cuyo marco es de bronce. No tiene pedales. Sistema de martillos y apagadores. Cuerdas simples y dobles (las dobles es una sola cuerda)
El mueble es color marrón colorado. Posee una gran tapa articulada (falta una mitad) y no la tiene sobre las teclas, de fábrica. Tiene patas con ruedas de bronce. Adornos de madera colorada.
Tiene un atril, de madera.
Al fondo del mueble, la parte inferior. tiene pintado: "C.N. 561".

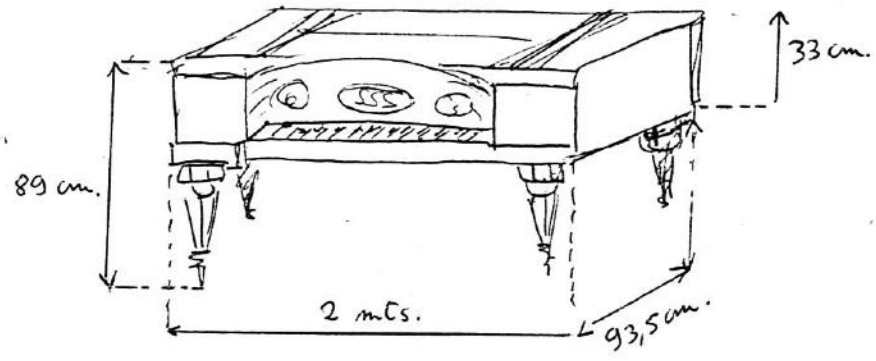

Documentación realizada por: J.M. Veniard Fecha: 9-10-87

INSTITUTO NACIONAL DE MUSICOLOGIA "CARLOS VEGA"

PROGRAMA OEA: RELEVAMIENTO DE INSTRUMENTOS MUSICALES EN LOS MUSEOS

Ficha N° 127

Institución: Museo Regional Salesiano

N° de inventario:

Nombre técnico: Idiófono de golpe directo, de entrechoque, vasos de entrechoque. Localización en el Museo: Salón

Ciudad (Pcia.): Rawson (Chubut)

Clasificación: 111.141 N° de foto/s del Programa: - - -

Denominación: Castañuelas, con asa.

Otras denominaciones:

Origen geográfico:

Grupo étnico o cultural:

Constructor, o artesano:

Etiqueta/s, placa/s, o inscripción/es:

Epoca de construcción:

Pieza no original:

Anteriores propietarios:

Fecha de adquisición:

Tipo de adquisición:

Nombre del ....:

Estado de conservación: Bueno

Documentación: Perteneció al 5atallón de Exploradores de Don Bosco.

Dimensiones generales: 24 cm., largo; 6 cm. ancho

Material/es: Madera

Descripción: Se trata de castañuelas para ser empleadas en orquesto banda, esto es con mango, y para ser utilizadas

Documentación realizada por: J.M. Veniard Fecha: 13-10-87

INSTITUTO NACIONAL DE MUSICOLOGIA "CARLOS VEGA"

PROGRAMA OEA: RELEVAMIENTO DE INSTRUMENTOS MUSICALES EN LOS MUSEOS

Ficha N° 162

Institución: Museo Regional "Desiderio Torres"

Ciudad (Pcia.): Localidad: Sarmiento (Chubut)

N° de inventario:

Nombre técnico: Membranófono de golpe directo, semiesférico, independiente.

Clasificación: 211.11

Localización en el Museo:

N° de foto/s del Programa: – —

Denominación: Cultrún

Otras denominaciones:

Origen geográfico: Chubut

Grupo étnico o cultural:

Constructor, o artesano:

Etiqueta/s, placa/s, o inscripción/es:

Epoca de construcción: actual

Pieza no original:

Anteriores propietarios:

Fecha de adquisición:

Tipo de adquisición:

Nombre del ....:

Estado de conservación: Bueno

Documentación: Se trata de un cultrún "hecho para mostrar". Todo de cuero de guanaco y dentro una palangana, que no se vé. Cosido con cuerda. Fue hecho en el Museo. El dibujo "es un símbolo de la bandera argentina".

Dimensiones generales: 30 cm. radio del parche; 7,5 cm. altura de la caj

Material/es: Madera, cuero, tientos.

Descripción: Cultrún hecho sobre una palangana de hierro enlozada y toda cubierta con un cuero de guanaco.
Está asegurado y cosido el cuero con piolines, en su parte inferior.
Tiene un cordón de lana con precillas de cobre, para asegurarlo.

Documentación realizada por: J.M. Veniard Fecha: 16-X-87

INSTITUTO NACIONAL DE MUSICOLOGIA "CARLOS VEGA"

PROGRAMA OEA: RELEVAMIENTO DE INSTRUMENTOS MUSICALES EN LOS MUSEOS

Ficha N° 163

Institución: Museo Regional "Pueblo de Luis"

Ciudad (Pcia.): Trelew (Chubut)

N° de inventario:

Nombre técnico: Idiófono de golpe directo, de percusión, campana independ.

Clasificación: 111.242. 122.

Localización en el Museo: Segundo salón

N° de foto/s del Programa: – –

Denominación: Cencerro

Otras denominaciones:

Origen geográfico:

Grupo étnico o cultural:

Constructor, o artesano:

Etiqueta/s, placa/s, o inscripción/es:

Epoca de construcción:

Pieza no original:

Anteriores propietarios:

Fecha de adquisición:

Tipo de adquisición:

Nombre del :

Estado de conservación:

Documentación:

Dimensiones generales: Ver diagrama

Material/es: Bronce

Descripción: Cencerro antiguo de bronce, con badajo de tornillo atado con alambre.

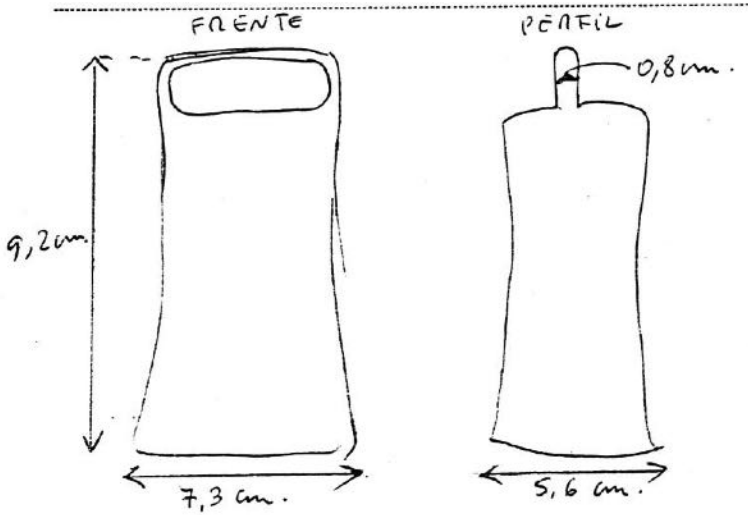

Documentación realizada por: J.M. Veriard Fecha 13-X-87

INSTITUTO NACIONAL DE MUSICOLOGIA "CARLOS VEGA"

PROGRAMA OEA: RELEVAMIENTO DE INSTRUMENTOS MUSICALES EN LOS MUSEOS

Ficha N° 171

Institución: Museo Regional Trevelin

Ciudad (Pcia.): Localidad: Trevelin (Chubut)

N° de inventario:

Nombre técnico: Idiófono de golpe directo, de entrechoque, vasos de entrechoque.

Clasificación: 111.14

Localización en el Museo: Salón

N° de foto/s del Programa: 142

Denominación: Castañuelas

Otras denominaciones:

Origen geográfico: España

Grupo étnico o cultural:

Constructor, o artesano:

Etiqueta/s, placa/s, o inscripción/es:

Epoca de construcción: 1917.

Pieza no original:

Anteriores propietarios:

Fecha de adquisición:

Tipo de adquisición: En préstamo.

Nombre del prestamista: Sr. Tamame.

Estado de conservación: Muy bueno.

Documentación:

Dimensiones generales: 5,3 cm., x 3,5 cm. en la cabeza.

Material/es: Madera dura.

Descripción: Castañuela trabajada a mano y con sus huecos quemados. Aseguradas por cordón de cuero.

Documentación realizada por: J.M. Veniard Fecha: 14-8-87

INSTITUTO NACIONAL DE MUSICOLOGIA "CARLOS VEGA"

PROGRAMA OEA: RELEVAMIENTO DE INSTRUMENTOS MUSICALES EN LOS MUSEOS

Ficha N° 177

Institución: Museo de Ciencias Naturales y Antropológicas "Prof. Antonio Serrano".

Ciudad (Pcia.): Paraná (Entre Rios)

N° de inventario: 72

Nombre técnico: Idiófono de golpe indirecto, de sacudimiento, de hilera

Clasificación: 112.111

Localización en el Museo:

N° de foto/s del Programa: 148

Denominación: sonajero de pezuñas

Otras denominaciones:

Origen geográfico: Las Lomitas (Formosa)

Grupo étnico o cultural: Mataco ?

Constructor, o artesano:

Etiqueta/s, placa/s, o inscripción/es:

Epoca de construcción:

Pieza no original:

Anteriores propietarios:

Fecha de adquisición: 1935

Tipo de adquisición: donación

Nombre del donante: Gral. Julio C. Costa

Estado de conservación: Bueno.

Documentación:

Dimensiones generales: Long. 86 cm.

Material/es: Pezuñas de corzuela.

Descripción: Sonaja de uñas huecas perforadas en un extremo y anudadas con hilo sisal a un cordel de fibra vegetal trenzada.

Documentación realizada por: Héctor Luis Goyena Fecha: julio 1987

INSTITUTO NACIONAL DE MUSICOLOGIA "CARLOS VEGA"

PROGRAMA OEA: RELEVAMIENTO DE INSTRUMENTOS MUSICALES EN LOS MUSEOS

Ficha N° 185

Institución: Museo Histórico de Entre Rios "Martiniano Leguizamón"

Ciudad (Pcia.): Paraná (Entre Rios)

N° de inventario: 1722

Nombre técnico:

Clasificación:

Localización en el Museo: **Depósito**

N° de foto/s del Programa: **Sin foto**

Denominación: Pianola

Otras denominaciones:

Origen geográfico:

Grupo étnico o cultural:

Constructor, o artesano:

Etiqueta/s, placa/s, o inscripción/es: "Breyer Hnos. Florida 49- Bs. As. N° 110.083"

Epoca de construcción:

Pieza no original:

Anteriores propietarios:

Fecha de adquisición:

Tipo de adquisición: donación

Nombre del .....:

Estado de conservación: Bueno.

Documentación:

Dimensiones generales: L.: 1,09 mts. Alto: 0,92 cm; Ancho: 0,45 cm.

Material/es: madera y metal.

Descripción: mueble de madera rectangular color negro, con mecanismo de teclado.

Documentación realizada por: Héctor Luis Govena Fecha: julio 198

INSTITUTO NACIONAL DE MUSICOLOGIA "CARLOS VEGA"

PROGRAMA OEA: RELEVAMIENTO DE INSTRUMENTOS MUSICALES EN LOS MUSEOS

Ficha N° 196

Institución: Museo de la Ciudad "Carlos A. Anadón"

Ciudad (Pcia.): Victoria (Entre Rios)

N° de inventario:

Nombre técnico: Idiófono de raspadura, de rueda o carrasca

Clasificación: 112.24

Localización en el Museo:

N° de foto/s del Programa: 181

Denominación: Matraca Carraca

Otras denominaciones:

Origen geográfico:

Grupo étnico o cultural:

Constructor, o artesano:

Etiqueta/s, placa/s, o inscripción/es:

Epoca de construcción:

Pieza no original:

Anteriores propietarios:

Fecha de adquisición:

Tipo de adquisición: préstamo

Nombre del propietario: Casa parroquial de Victoria

Estado de conservación: Bueno

Documentación:

Dimensiones generales: L.: 30 cm; altura: 19 cm; ancho: 6,5 cm

Material/es: madera.

Descripción: Una rued dentada cuyo eje sirve de mango y una lengüeta dentro de un marco, que puede girar libremente alrededor del mismo mango; durante la rotación la lengüeta pega contra los dientes de la rueda.

Documentación realizada por: Héctor Luis Goyena Fecha: julio 1987

INSTITUTO NACIONAL DE MUSICOLOGIA "CARLOS VEGA"

PROGRAMA OEA: RELEVAMIENTO DE INSTRUMENTOS MUSICALES EN LOS MUSEOS

Ficha N° 229

Institución: Museo Histórico, Arqueológico y de Arte.

Ciudad (Pcia.): San Pedro (Jujuy)

N° de inventario:

Nombre técnico: Vaso de percusión, indep., colgante, con badajo.

Clasificación: 111.242.122

Localización en el Museo:

N° de foto/s del Programa: sin foto

Denominación: Campana

Otras denominaciones:

Origen geográfico:

Grupo étnico o cultural:

Constructor, o artesano:

Etiqueta/s, placa/s, o inscripción/es:

Epoca de construcción:

Pieza no original:

Anteriores propietarios:

Fecha de adquisición:

Tipo de adquisición:

Nombre del :

Estado de conservación: Regular. Rota en varias partes.

Documentación:

Dimensiones generales: Alto: 30 cm; diámetro vértice: 14 cm; diámetro mayor: 25 cm.

Material/es: bronce.

Descripción: Campana cónica. Tiene escrito en alto relieve: "Consejo Nacional de Educación." y el escudo nacional en el centro. Con badajo.

Documentación realizada por: Héctor Luis Goyena Fecha: set. 1987

INSTITUTO NACIONAL DE MUSICOLOGIA "CARLOS VEGA"

PROGRAMA OEA: RELEVAMIENTO DE INSTRUMENTOS MUSICALES EN LOS MUSEOS

Ficha N° 231

Institución: Museo Histórico Provincial

Ciudad (Pcia.): San Salvador de Jujuy (Jujuy)

N° de inventario: 055

Nombre técnico: Vaso de percusión, indep., colgante, con badajo.

Clasificación: 111.242.122

Localización en el Museo: Sala: Dora Lisa Blas Eguren de Zarrusa.

N° de foto/s del Programa: sin foto

Denominación: Campana

Otras denominaciones:

Origen geográfico:

Grupo étnico o cultural:

Constructor, o artesano:

Etiqueta/s, placa/s, o inscripción/es: "an... 1669- San Elifonso de ala..." (el resto es ilegible)

Epoca de construcción: 1669

Pieza no original:

Anteriores propietarios:

Fecha de adquisición:

Tipo de adquisición:

Nombre del :

Estado de conservación: Regular. Con rajaduras. A la altura del vértice está rota. Falta badajo.

Documentación: Ver al dorso

Dimensiones generales: Alto: 26 cm; diámetro vértice: 15 cm; diámetro mayor: 26 cm.

Material/es: bronce.

Descripción: Campana cónica. Está decorada en el borde inferior con inscripción en alto relieve y año de fundición.

Documentación realizada por: Héctor Luis Goyena Fecha: set. 198

Placa del Museo: "Perteneció a la primitiva capilla de
Ocloyas, lugar cercano a la capital
de San Salvador de Jujuy."

INSTITUTO NACIONAL DE MUSICOLOGIA "CARLOS VEGA"

PROGRAMA OEA: RELEVAMIENTO DE INSTRUMENTOS MUSICALES EN LOS MUSEOS

Ficha N° 235

Institución: Museo "Carlos Darwin"- Colegio Nacional

Ciudad (Pcia.): San Salvador de Jujuy (Jujuy)

N° de inventario: 73

Nombre técnico: Flauta sin canal de insuflación en juegos, cerradas.

Clasificación: 421.112.2

Localización en el Museo:

N° de foto/s del Programa: 215 y 216 y 217

Denominación: Siku (fragmento)

Otras denominaciones: Antara, Flauta de Pan.

Origen geográfico: Complejo Puna- Iruya

Grupo étnico o cultural:

Constructor, o artesano:

Etiqueta/s, placa/s, o inscripción/es:

Epoca de construcción:

Pieza no original:

Anteriores propietarios:

Fecha de adquisición: 1960

Tipo de adquisición: donación

Nombre del donante: Olive Conard Miur de Garcia

Estado de conservación: Regular. Solo se ha conservado un fragmento del instrumento.

Documentación:

Dimensiones generales: ver esquema.

Material/es: piedra.

Descripción: Fragmento de flauta de Pan con tres tubos y un cuarto perfilado, abiertos en el extremo idatal por rotura. Hay un pequeño orificio al frente horadando uno de los tubos. Color gris oscuro.

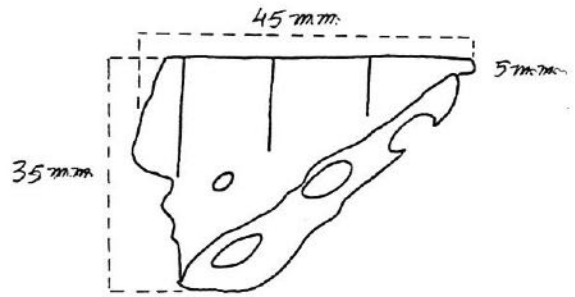

espesor: 12 mm.
diámetro cada orificio: 8 mm.

Documentación realizada por: Héctor Luis Goyena Fecha: set. 1987

INSTITUTO NACIONAL DE MUSICOLOGIA "CARLOS VEGA"

PROGRAMA OEA: RELEVAMIENTO DE INSTRUMENTOS MUSICALES EN LOS MUSEOS

Ficha N° 236

Institución: Museo de San Francisco

N° de inventario:

Ciudad (Pcia.): San Salvador de Jujuy (Jujuy)

Nombre técnico: Vaso de percusión, indep., colgante, con badajo.

Clasificación: 111.242.122

Localización en el Museo: Sala San Buenaventura

N° de foto/s del Programa: Sin foto

Denominación: Campana

Otras denominaciones:

Origen geográfico:

Grupo étnico o cultural:

Constructor, o artesano:

Etiqueta/s, placa/s, o inscripción/es:

Epoca de construcción: siglo XVI

Pieza no original:

Anteriores propietarios:

Fecha de adquisición:

Tipo de adquisición:

Nombre del ....:

Estado de conservación: Bueno

Documentación:

Dimensiones generales: Alto: 14 cm; diámetro vértice: 9 cm; diámetro mayor: 14,5 cm.

Material/es: bronce

Descripción: Campana cónica. Decorada con dos guardas en alto relieve cercanas al vértice y al borde inferior. Badajo de bronce largo: 18 cm.

Documentación realizada por: Héctor Luis Goyena Fecha: set. 1987

Ficha del Museo:"Campanita de la antigua iglesia
de notable sonoridad, data del
siglo XVI."

INSTITUTO NACIONAL DE MUSICOLOGIA "CARLOS VEGA"

PROGRAMA OEA: RELEVAMIENTO DE INSTRUMENTOS MUSICALES EN LOS MUSEOS

Ficha N° 239

Institución: Museo Arqueológico "Dr. Eduardo Casanova"

Ciudad (Pcia.): Tilcara (Jujuy)

N° de inventario: 115

Nombre técnico: Vaso de percusión, independiente, colgante

Clasificación: 111.242.12

Localización en el Museo: Sala 1-Vitr. 2

N° de foto/s del Programa: Sin foto

Denominación: Campanilla

Otras denominaciones:

Origen geográfico: San Pedro de Atacama (Chile)

Grupo étnico o cultural: Atacameño

Constructor, o artesano:

Etiqueta/s, placa/s, o inscripción/es:

Epoca de construcción:

Pieza no original:

Anteriores propietarios: Museo Etnográfico

Fecha de adquisición:

Tipo de adquisición:

Nombre del ....:

Estado de conservación: Regular. Oxidada, falta badajo y presenta una rajadura.

Documentación:

Dimensiones generales: Largo: 28 mm x 20 mm; alto: 11 mm diámetro: 15 mm. espesor: 3 mm.

Material/es: cobre

Descripción: Campanilla de cobre plegada, con una perforación en su centro.

Documentación realizada por: Héctor Luis Goyena Fecha: set 1987

INSTITUTO NACIONAL DE MUSICOLOGIA "CARLOS VEGA"

PROGRAMA OEA: RELEVAMIENTO DE INSTRUMENTOS MUSICALES EN LOS MUSEOS

Ficha N° 340

Institución: Museo Regional de Pintura "José A. Terry" N° de inventario: 455/2228-241-1

Ciudad (Pcia.): Tilcara (Jujuy)

Nombre técnico: Cítara de tabla, con resonador, con caja de resonancia, con teclado

Clasificación: 314.122.8

Localización en el Museo:

N° de foto/s del Programa: 258

Denominación: Piano

Otras denominaciones:

Origen geográfico: París (Francia)

Grupo étnico o cultural:

Constructor, o artesano:

Etiqueta/s, placa/s, o inscripción/es: "Grand Prix Médaille d'or- Le Gueri-nais Fres.- París- N° piano 16825."

Epoca de construcción: 1923 (?)

Pieza no original:

Anteriores propietarios: Amalia Amoedo de Terry

Fecha de adquisición:

Tipo de adquisición: donación

Nombre del donante: José A. Terry

Estado de conservación: Muy bueno.

Observaciones: En la actualidad se lo emplea en conciertos.

Documentación:

Dimensiones generales: L.: 136 cm; alto: 130 cm; ancho caja 31,5 cm; ancho teclado: 64 cm.

Material/es: madera, metal y marfil.

Descripción: Piano vertical, 85 teclas. Extensión: lao -La 7 - Dos pedales. Caja de madera color caoba lustrada.

Documentación realizada por: Héctor Luis Goyena Fecha: set. 1987

INSTITUTO NACIONAL DE MUSICOLOGIA "CARLOS VEGA"

PROGRAMA OEA: RELEVAMIENTO DE INSTRUMENTOS MUSICALES EN LOS MUSEOS

Ficha N° 341

Institución: Museo Tilcara del Folklore

Ciudad (Pcia.): Tilcara (Jujuy)

N° de inventario:
Nombre técnico: Laúd de mango, de cuello, de cáscara, de ejecución digital
Clasificación: 321.321.5

Localización en el Museo:
N° de foto/s del Programa: 259

Denominación: Charango

Otras denominaciones:

Origen geográfico: Tilcara (Jujuy)

Grupo étnico o cultural:

Constructor, o artesano:

Etiqueta/s, placa/s, o inscripción/es:

Epoca de construcción:

Pieza no original:

Anteriores propietarios:

Fecha de adquisición:

Tipo de adquisición:

Nombre del .....:

Estado de conservación: Regular. Faltan clavijas y cuerdas.

Documentación:

Dimensiones generales: L.: 54,5 cm.; a. máximo 13,5 cm; altura de la caja: 7,5 cm.

Material/es: madera, metal

Descripción: Caja de resonancia de madera tallada imitando la forma de un sapo. Tapa de pino con oido circular (diámetro 3,5 cm) taraceados en el borde y alrededor del oido. Puente-cordal encolado. Mango con diapasón de madera dura con trece trastes fijos de metal. Formando una sola pieza con el mango, clavijero chato. Diapasón y parte superior de la tapa renubiertas con placas plásticas de colores que imitan el nácar.

Documentación realizada por: Héctor Luis Goyena Fecha: set. 1987

INSTITUTO NACIONAL DE MUSICOLOGIA "CARLOS VEGA"

PROGRAMA OEA: RELEVAMIENTO DE INSTRUMENTOS MUSICALES EN LOS MUSEOS

Ficha N° 344

Institución: Museo Folklórico

Ciudad (Pcia.): La Rioja (La Rioja)

N° de inventario: 495

Nombre técnico: Membra tubular, cilíndr.,2 parches

Clasificación: 211.212.1-921

Localización en el Museo: Sala Capilla

N° de foto/s del Programa:

Denominación: Bombo

Otras denominaciones:

Origen geográfico: La Rioja

Grupo étnico o cultural:

Constructor, o artesano: Ramón Doroteo Garay

Etiqueta/s, placa/s, o inscripción/es: NO pintado en negro: 495

Epoca de construcción:

Pieza no original:

Anteriores propietarios:

Fecha de adquisición: 24.dic.1971

Tipo de adquisición: Donación

Nombre del donante: Amigos del Museo

Estado de conservación: Bueno

Documentación: Tarjeta de exhibición (ver texto al dorso)

Dimensiones generales: Alt. 47; ø 38-42 cm.

Material/es: Madera, cuero

Descripción: Cuerpo de madera terciada curvada y pegada. Aros para apretar el parche conformados por dos planchas de madera terciada pegadas clavados al cuerpo/ Parches con varilla interior periférica, de sección chata. Ataduras de tiento retorcido, con presillas del mismo material para ajustar la tensión. Correa para colgarlo con refuerso más ancho en el centro, de cuero.

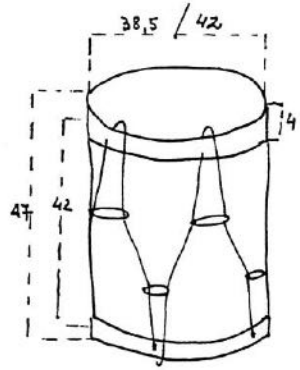

Documentación realizada por: Yolanda M. Velo

Fecha: set.87

Tarjeta de exhibición:

a) 945
b) La Rioja
c) Para marcar el ritmo
d) Ramón Doroteo Garay
e) Museo Folklórico

INSTITUTO NACIONAL DE MUSICOLOGIA "CARLOS VEGA"

PROGRAMA OEA: RELEVAMIENTO DE INSTRUMENTOS MUSICALES EN LOS MUSEOS

Ficha N° 356

Institución: Museo Histórico de La Rioja

N° de inventario:

Nombre técnico: Idióf. Vaso de percus.indep.campana

Localización en el Museo: Sala auditorio

Ciudad (Pcia.): La Rioja (La Rioja)

Clasificación: 111.242.122

N° de foto/s del Programa:

Denominación: Cencerro

Otras denominaciones:

Origen geográfico: Chusquis, Depto. Castro Barros, La Rioja

Grupo étnico o cultural:

Constructor, o artesano:

Etiqueta/s, placa/s, o inscripción/es:

Epoca de construcción:

Pieza no original:

Anteriores propietarios:

Fecha de adquisición:

Tipo de adquisición: Donación

Nombre del donante: Gumersindo Nieto

Estado de conservación: Malo. Muchas roturas, badajo reemplazado por alambre con gran tuerca.

Documentación:

Dimensiones generales: Alt. 15 cm.

Material/es: Bronce

Descripción: Cuerpo algo cónico, sección elíptica. Asa en una sola pieza con el cuerpo. Badajo: alambre con una gran tuerca de búlón.

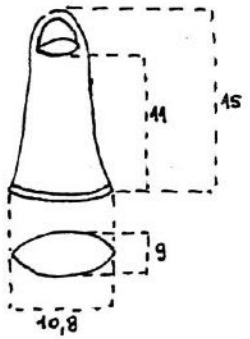

Documentación realizada por: Yolanda M. Velo

Fecha: set.87

INSTITUTO NACIONAL DE MUSICOLOGIA "CARLOS VEGA"

PROGRAMA OEA: RELEVAMIENTO DE INSTRUMENTOS MUSICALES EN LOS MUSEOS

Ficha N° 359

Institución: "Museo Inca Huasi"

Ciudad (Pcia.): La Rioja (La Rioja)

N° de inventario:

Nombre técnico: Idióf. Vaso de perc. indep.

Clasificación: 111.242.12

Localización en el Museo: Depósito

N° de foto/s del Programa:

Denominación: Campanilla para misa

Otras denominaciones:

Origen geográfico:

Grupo étnico o cultural:

Constructor, o artesano:

Etiqueta/s, placa/s, o inscripción/es:

Epoca de construcción:

Pieza no original:

Anteriores propietarios:

Fecha de adquisición:

Tipo de adquisición:

Nombre del .....:

Estado de conservación: Bueno

Documentación:

Dimensiones generales: Alt. 11 cm.

Material/es: metal

Descripción: Cuerpo cónico que se prolonga en un asa corta. Decoración en relieve.

Observ.: La pérdida de la llave del armario donde se encontraba impidió su observación precisa.

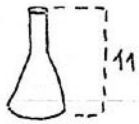

Documentación realizada por: Yolanda M. Velo Fecha: set.87

INSTITUTO NACIONAL DE MUSICOLOGIA "CARLOS VEGA"

PROGRAMA OEA: RELEVAMIENTO DE INSTRUMENTOS MUSICALES EN LOS MUSEOS

Ficha N° 483

Institución: Museo Parroquial de Nuestra Señora de la Carrodilla

Ciudad (Pcia.): Carrodilla, Luján de Cuyo (Mendoza)

N° de inventario:

Nombre técnico: Cordóf. Cítara c/ caja c/teclado

Clasificación: 314.122-8

Localización en el Museo: Sala de exposición

N° de foto/s del Programa: 269

Denominación: Bookcase piano (piano biblioteca)

Otras denominaciones:

Origen geográfico:

Grupo étnico o cultural:

Constructor, o artesano:

Etiqueta/s, placa/s, o inscripción/es:

Epoca de construcción:

Pieza no original:

Anteriores propietarios: En el Museo aseguran que pertenecio a Remedios de Escalada de San Martín

Fecha de adquisición:

Tipo de adquisición:

Nombre del :

Estado de conservación: Regular. Faltan martillos, apagadores, algunas cuerdas, el marfil de las teclas y la tapa frontal del teclado.

Documentación:

Dimensiones generales: Alt. 244 cm.

Material/es: madera metal

Descripción: Cuerdas protejidas por un armazón metálico vertical (de caños de bronce). La parte superior posee una puerta con cortinas de tela. Long. vibrante de la cuerda más grave: 152 cm., long. de la más aguda: 11,5 cm.; tramo de Sa.: 16,2 cm. 73 teclas.

Observaciones: La fecha de patente de los bookcases es 1795

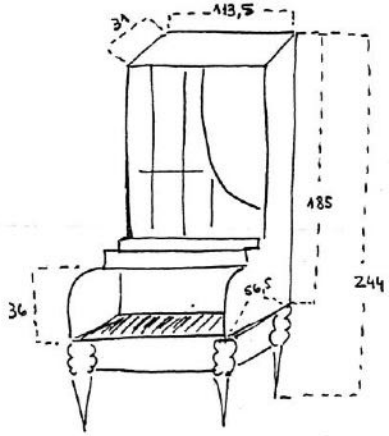

Documentación realizada por: Yolanda M. Velo Fecha: oct.87

INSTITUTO NACIONAL DE MUSICOLOGIA "CARLOS VEGA"

PROGRAMA OEA: RELEVAMIENTO DE INSTRUMENTOS MUSICALES EN LOS MUSEOS

Ficha N°. 414 ...

Institución: Museo Arqueológico - Instituto de Arq. y Et., Fac. de Filos. y Letras. Univ.Nac. de Cuyo
Ciudad (Pcia.): Mendoza (Mendoza)

N° de inventario:
Nombre técnico: Aeróf. Flauta Vascular
Clasificación: 421.221.41

Localización en el Museo: Sala expos.
N° de foto/s del Programa:

Denominación: Vaso silbador
Otras denominaciones:
Origen geográfico: Perú
Grupo étnico o cultural: Chimú
Constructor, o artesano:
Etiqueta/s, placa/s, o inscripción/es:
Epoca de construcción:
Pieza no original:
Anteriores propietarios:
Fecha de adquisición:
Tipo de adquisición:
Nombre del .....:
Estado de conservación: Bueno
Documentación:

Dimensiones generales: Alt. 16,5
Material/es: Cerámica.
Descripción: Recipiente doble de cerámica negra. Uno de los vasos tiene forma ornitomorfa, en cuyo interior se encuentra el silbato.

Observ.: Pieza arqueológica.

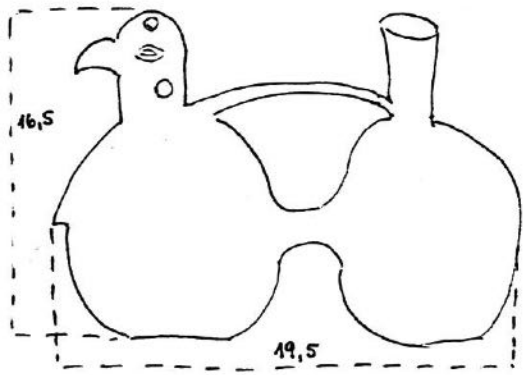

Documentación realizada por: Yolanda M. Velo Fecha: oct.87

INSTITUTO NACIONAL DE MUSICOLOGIA "CARLOS VEGA"

PROGRAMA OEA: RELEVAMIENTO DE INSTRUMENTOS MUSICALES EN LOS MUSEOS

Ficha N° 418

Institución: Museo de Ciencias Naturales y Antropológicas "Juan Cornelio Moyano"

Ciudad (Pcia.): Mendoza (Mendoza)

N° de inventario: 209 FH

Nombre técnico: Idióf. Vaso de parcus. indep. campana

Clasificación: 111.242.122

Localización en el Museo: Depósito

N° de foto/s del Programa:

Denominación: Cencerro

Otras denominaciones:

Origen geográfico:

Grupo étnico o cultural:

Constructor, o artesano:

Etiqueta/s, placa/s, o inscripción/es:

Epoca de construcción:

Pieza no original:

Anteriores propietarios:

Fecha de adquisición: 15.abr.1911

Tipo de adquisición:

Nombre del .....:

Estado de conservación: Bueno

Documentación:

Dimensiones generales: Alt. 10 cm.

Material/es: Cobre

Descripción: Construída con una pieza de metal doblada y remachada en ambos costados, a la que se soldó asa y varilla para colgar el badajo, también metálico. Cerca del borde una guarda decorativa en relieve.

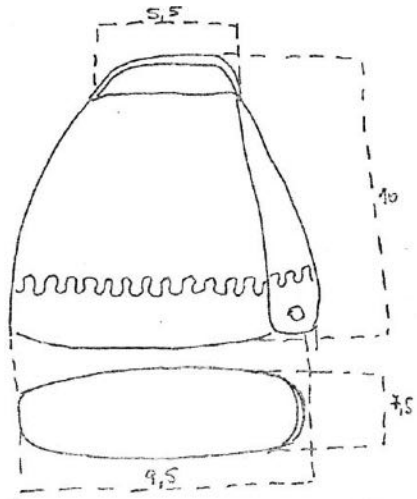

Documentación realizada por: Yolanda M. Velo

Fecha: oct.87

INSTITUTO NACIONAL DE MUSICOLOGIA "CARLOS VEGA"

PROGRAMA OEA: RELEVAMIENTO DE INSTRUMENTOS MUSICALES EN LOS MUSEOS

Ficha N° 459

Institución: Museo del Pasado Cuyano

Ciudad (Pcia.): Mendoza (Mendoza)

N° de inventario: 1562

Nombre técnico: Idiof. Vaso de percusión c/percutor

Clasificación: 111.242.121

Localización en el Museo: Sala Exposición

N° de foto/s del Programa:

Denominación: Campanilla de mesa

Otras denominaciones:

Origen geográfico:

Grupo étnico o cultural:

Constructor, o artesano:

Etiqueta/s, placa/s, o inscripción/es:

Epoca de construcción:

Pieza no original:

Anteriores propietarios:

Fecha de adquisición:

Tipo de adquisición:

Nombre del .....:

Estado de conservación: Bueno. Tiene rota una pieza de nácar.

Documentación:

Dimensiones generales: Alt. 10 cm.

Material/es: metal, mármol, nácar.

Descripción: Sobre una base circular de mármol una campana metálica semiesférica, atornillada en su vértice. A éste se sujeta el percutor exterior, también de metal. Pétalos de nácar conforman una flor decorativa que, sostenida también en el vértice, cubre parcialmente la campanilla. En el borde de la base un pequeño cerco de metal enrejado.

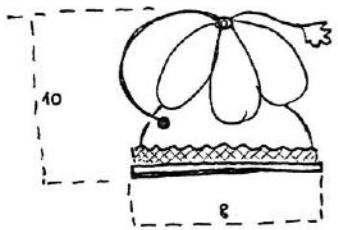

Documentación realizada por: Yolanda M. Velo Fecha: oct.1987

INSTITUTO NACIONAL DE MUSICOLOGIA "CARLOS VEGA"

PROGRAMA OEA: RELEVAMIENTO DE INSTRUMENTOS MUSICALES EN LOS MUSEOS

Ficha N° 495

Institución: Museo Histórico Municipal "Las Bóvedas"

Ciudad (Pcia.): San Martín (Mendoza)

N° de inventario:

Nombre técnico: Idióf. Vaso de percusión indep.

Clasificación: 111.242.122

Localización en el Museo:

N° de foto/s del Programa:

Denominación: Campana

Otras denominaciones:

Origen geográfico:

Grupo étnico o cultural:

Constructor, o artesano:

Etiqueta/s, placa/s, o inscripción/es:

Epoca de construcción: Antes de 1866

Pieza no original:

Anteriores propietarios:

Fecha de adquisición: 5.abr.1981

Tipo de adquisición: Donación

Nombre del donante: Escuela Superior Gral. San Martín

Estado de conservación: Regular. Borde rajado; falta el badajo/

Documentación: Acta sin nº dice: "Campana que data de la fundación de la escuela Nº 1/003, Gral. San Martín, año 1866 (117 años)".

Dimensiones generales: Alt. 30; ø 28,5 cm.

Material/es: Metal.

Descripción: Elaborada por fundición. Sección circular.

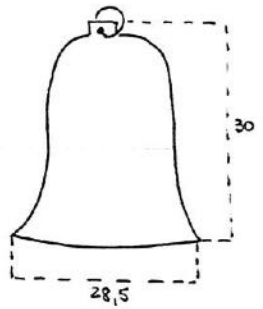

Documentación realizada por: Yolanda M. Velo

Fecha: oct.87

INSTITUTO NACIONAL DE MUSICOLOGIA "CARLOS VEGA"

PROGRAMA OEA: RELEVAMIENTO DE INSTRUMENTOS MUSICALES EN LOS MUSEOS

Ficha N° 457

Institución: Museo de Historia Natural

Ciudad (Pcia.): San Rafael, (Mendoza)

N° de inventario:

Nombre técnico: Idióf.Vasos de perc. indep.

Clasificación: 111.242.121

Localización en el Museo: Vitrina

N° de foto/s del Programa:

Denominación: Soporte con 2 campanillas

Otras denominaciones:

Origen geográfico:

Grupo étnico o cultural:

Constructor, o artesano:

Etiqueta/s, placa/s, o inscripción/es:

Epoca de construcción:

Pieza no original:

Anteriores propietarios:

Fecha de adquisición:

Tipo de adquisición:

Nombre del ____:

Estado de conservación: Bueno

Documentación:

Dimensiones generales: Ø de la mayor: 4,5 cm; Ø de la menor: 2 cm.

Material/es: metal

Descripción: Soporte en forma de T con base circular. De ambos brazos están suspendidas sendas campanillas de sección circular y diferentes tamaños, la más pequeña de las cuales posee una forma acampanada pronunciada.

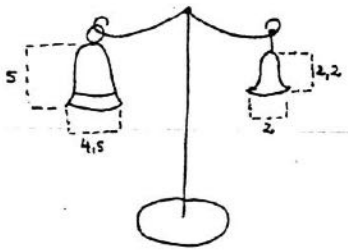

Documentación realizada por: Yolanda M. Velo

Fecha: oct.1987

INSTITUTO NACIONAL DE MUSICOLOGIA "CARLOS VEGA"

PROGRAMA OEA: RELEVAMIENTO DE INSTRUMENTOS MUSICALES EN LOS MUSEOS

Ficha N° 491

Institución: Museo Histórico Provincial

N° de inventario: - -

Ciudad (Pcia.): Neuquén (Neuquén)

Nombre técnico: Idiófono de golpe indirecto, de sacudimiento, de hilera.

Localización en el Museo: Salón.

Clasificación: 112.112

N° de foto/s del Programa: 272

Denominación: Sonaja enfilada. Sistro.

Otras denominaciones:

Origen geográfico:

Grupo étnico o cultural:

Constructor, o artesano:

Etiqueta/s, placa/s, o inscripción/es:

Epoca de construcción: Aparenta cierta antigüedad. (las chapas de lata

Pieza no original: estas oxidadas)

Anteriores propietarios:

Fecha de adquisición:

Tipo de adquisición:

Nombre del propietario: Artesanías Neuquinas. (En préstamo)

Estado de conservación: Bueno por tratarse de lo que se trata.

Documentación:

Dimensiones generales: Largo: 25 cm. Ancho de la horqueta: 11 cm.

Material/es: Madera, alambre y chapas.

Descripción: Se trata de una horqueta de una rama (sin trabajar y al natural); en el extremo superior de la horqueta un alambre galvanizado grueso (oxidado) que perfora la madera y por vueltas del mismo se asegura en los extremos. Este alambre es eje de una serie de chapas de latón (son siete) que son recortes de latas industriales y que con dobleces en sus extremos se le quiso dar una forma redondeada. También están oxidadas.

Documentación realizada por: J.M. Veniard Fecha: 8-8-87

INSTITUTO NACIONAL DE MUSICOLOGIA "CARLOS VEGA"

PROGRAMA OEA: RELEVAMIENTO DE INSTRUMENTOS MUSICALES EN LOS MUSEOS

Ficha N° 462

Institución: Museo Provincial de Cipolletti

N° de inventario. 6471

Nombre técnico: Aerófono libre, de interrupción, lenguetas libres, en juego

Localización en el Museo: Depósito

Ciudad (Pcia.): Cipolletti (Río Negro)

Clasificación: 412.132

N° de foto/s del Programa: 285

Denominación: Acordeón. - Vordulers

Otras denominaciones: Cordeona, acordeona.

Origen geográfico: Procedencia: Miguel Riglos (La Pampa)

Grupo étnico o cultural:

Constructor, o artesano:

Etiqueta/s, placa/s, o inscripción/es: López, Goya y Cia. Paris - Buenos Aires/ Marca Registrada. (Dibujo: una sirenita tocando una lira).

Epoca de construcción:

Pieza no original:

Anteriores propietarios: Padre del donante.

Fecha de adquisición: 1975

Tipo de adquisición: Donación.

Nombre del donante: Francisco Mayer

Estado de conservación: Bueno (suena)

Documentación:

Dimensiones generales: Caja cerrada: total 32 cm. (largo); ancho: 27 cm.;

Material/es: Madera, hule, metal.

Descripción: 19 teclas; 4 bajos. Pliegues del fuelle: 14; esquineros de metal en el fuelle; ninguna ornamentación; Todos los botones son de nácar; color de la amdera; veteada colorada; precillas de cuero; no tiene correage; botón para el vacío de madera.

Obs.: En los esquineros se repite la marca.
Los botones de nácar están completos.

Documentación realizada por: J.M. Veniard

Fecha: 9-8-87

INSTITUTO NACIONAL DE MUSICOLOGIA "CARLOS VEGA"

PROGRAMA OEA: RELEVAMIENTO DE INSTRUMENTOS MUSICALES EN LOS MUSEOS

Ficha N° 48 407

Institución: Museo de la Patagonia "Francisco P. Moreno" N° de inventario: 1230/1230 A/ 1230 B/ 1230 C/ 1230 D/

Nombre técnico: Idiófonos de golpe directo, de ? entrechoque, ~~vasos de entrechoque~~ Localización en el Museo: Sala de Etnograf

Ciudad (Pcia.): S.C. de Bariloche (Río Negro) Clasificación: 112.111 N° de foto/s del Programa: 292

Denominación: Seis dedales perforados, restos de una ajuar, que funcionaban como sonajero de entrechoque.

Otras denominaciones:

Origen geográfico:

Grupo étnico o cultural:

Constructor, o artesano:

Etiqueta/s, placa/s, o inscripción/es:

Epoca de construcción:

Pieza no original:

Anteriores propietarios:

Fecha de adquisición:

Tipo de adquisición:

Nombre del ....:

Estado de conservación: Bueno por ser lo que se trata.

Documentación: En el libro de inventario: "Dedales para collares". Tarjeta en la vitrina: "Enterratorio n. 3, Reigolil, Neuquén. ,

Dimensiones generales: De alto: 2 cm.; 1,9 cm.; 1,7 cm.; Base: 1,5 cm., 1,8 cm., 1,7 cm.

Material/es: Se ignora.

Descripción: Dedales comerciales agujereados en la parte superior, para pasarle un dordoncillo con una bolita para sujetarlo. Ajuar de adorno, producían sonido por entrechoque. Quedan restos de los cordoncillos.
~~El metal está oxidado ; la oxidación es verde.~~

Documentación realizada por: J.M. Veniard Fecha: 13-8-87

INSTITUTO NACIONAL DE MUSICOLOGIA "CARLOS VEGA"

PROGRAMA OEA: RELEVAMIENTO DE INSTRUMENTOS MUSICALES EN LOS MUSEOS

Ficha N° 501

Institución: Museo Provincial "Gobernador Eugenio Tello" N° de inventario:

Ciudad (Pcia.): Viedma (Río Negro)

Nombre técnico: Idiófono de punteado, en forma de peine.

Clasificación: 122.2 (b solamente)

Localización en el Museo: Depósito.

N° de foto/s del Programa: 308 y 309

Denominación: Orquestrión.

Otras denominaciones: Orchestrion

Origen geográfico:

Grupo étnico o cultural:

Constructor, o artesano:

Etiqueta/s, placa/s, o inscripción/es: En el frontis: Dienfs Orchestrio
Hay una chapa: Carlos Castelli e Hijo / Todas clases de pianos / Rio Bamba 562. U.T. 2615 Mayo. / Bs. Aires.

Epoca de construcción: c. 1915

Pieza no original:

Anteriores propietarios: Familia Parisi, de Viedma.

Fecha de adquisición:

Tipo de adquisición:

Nombre del :

Estado de conservación:

Documentación:

Dimensiones generales: 1,225 mts. de frente; 1,99 mts. de alto; 0,55 mts. de fondo. (Ver diagrama a la vuelta)

Material/es:

Descripción: Instrumento mecánico que consta de:
Piano: 49 martillos (martillos de piano); Arpa de cuerdas triples (todas) y entorchadas. No se observa un sistema de apagadores.
~~Xilófono: 9 teclas. Tesitura: 9°. Serie diatónica, como de do a re.~~
Tambor: 50 cm. de diámetro y 17,5 de fondo. Dos parches (rotos). Un mazo para percutir, con fieltro.
Pandereta: 38,5 cm. de diámetro y 9,5 cm. de fondo. Dos parches de cuero (rotos). 6 sonajas dobles.
Material del tambor y pandereta: caja de hojalata; aros del tambor de madera.

Obs.: Cilindros: Miden 78 cm. de largo; 22 cm. de diámetro.
Posee un mueble de madera, con dos puertas, con paneux de vidrios, pintados a mano con paisajes. La decoración del mueble, en madera, es art-nouveau
En el costado izquierdo tiene una gran manivela.
Allí también hay una palanca que marca de 1 a 6, con una aguja indicadora de la posición, todo en latón.
Por encima hay una ranura que dice: 10 Cent.
El aparato posee tres cilindros, que se guardan en la parte inferior del mueble.

Documentación realizada por: J.M. Veniard Fecha: 10-10-87

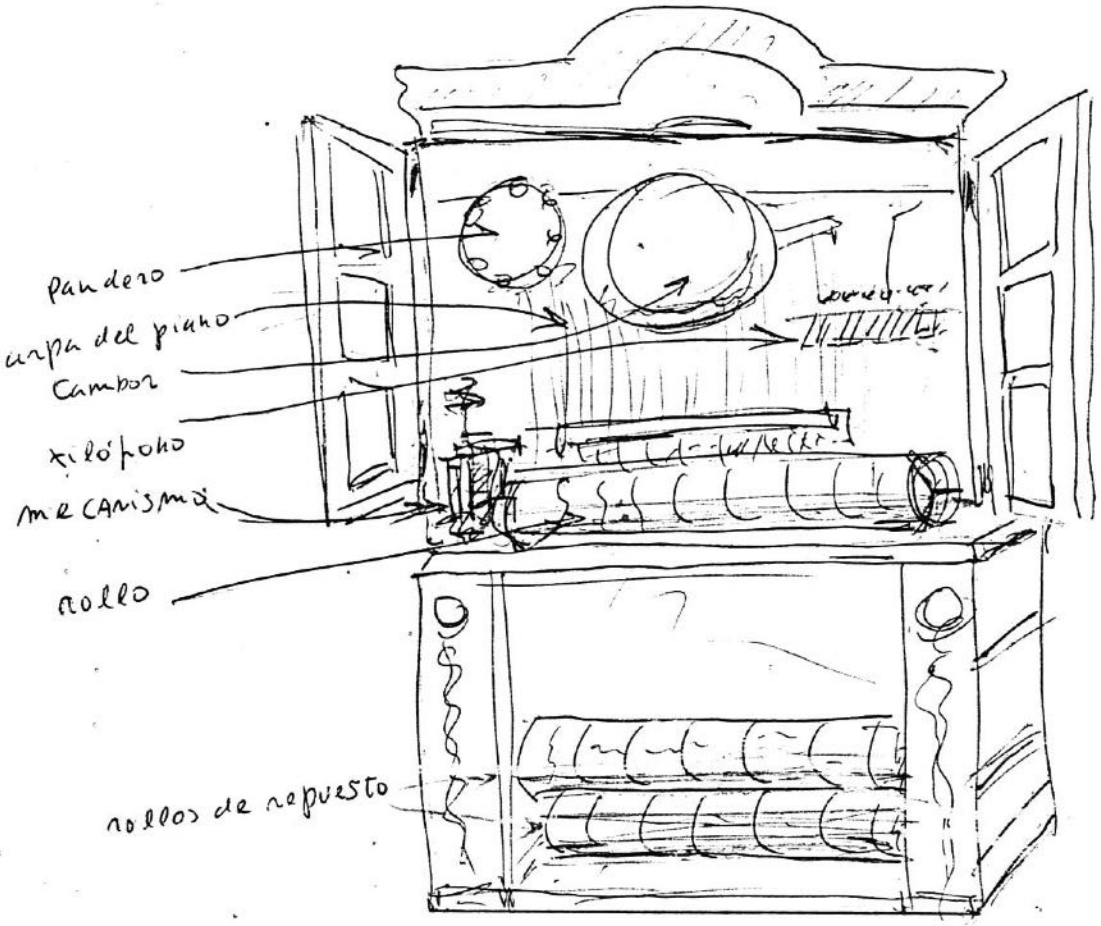
pandero
arpa del piano
Cambor
xilófono
mecanismo
rollo
rollos de repuesto

INSTITUTO NACIONAL DE MUSICOLOGIA "CARLOS VEGA"

PROGRAMA OEA: RELEVAMIENTO DE INSTRUMENTOS MUSICALES EN LOS MUSEOS

Ficha N° 503

Institución: Museo Salesiano "Cardenal Cagliero"

N° de inventario:

Nombre técnico: Aerófono libre, de interrupción, lenguetas libres, en juego.

Localización en el Museo: Primera sala.

Ciudad (Pcia.): Viedma (Río Negro)

Clasificación: 412.132

N° de foto/s del Programa: 310

Denominación: Armonio portatil.

Otras denominaciones: Harmonium

Origen geográfico:

Grupo étnico o cultural:

Constructor, o artesano:

Etiqueta/s, placa/s, o inscripción/es: Skala / Harmonium

Epoca de construcción:

Pieza no original:

Anteriores propietarios:

Fecha de adquisición:

Tipo de adquisición:

Nombre del ....:

Estado de conservación: Regular estado.

Documentación: (Según informe del Museo). Empleado por Mons. Juan Cagliero. Quedó en poder de las Hermanas del colegio de María Auxiliadora, de Viedma.

Dimensiones generales: 72 cm. de frente; 75 cm. de alto; 39,5 cm. de fond

Material/es: Madera.

Descripción: Tesitura: ocho octavas, desde do_4.
Posee 14 botones para acordes.
Pequeños tubos de madera, de sección cuadrada, rebatibles para posibilitar el traslado del instrumento.
Dos pedales y dos fuelles.
Al frente del taclado posee indicado alfabeticamente y en pauta, el nombre de las notas correspondientes a las teclas. (teclado convencional).
Mueble con tapa, con cuetro patas, color marrón claro.

Obs.: Hay una tradición oral de que este armonio era llevado por Mons. Cagliero en sus giras apostólicas por el interior de la Patagonia.

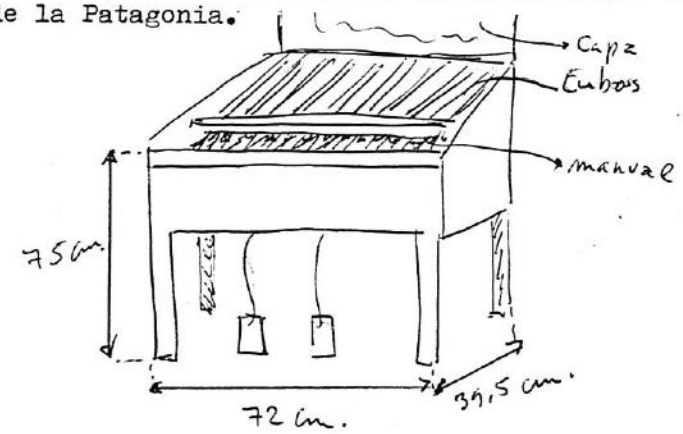

Documentación realizada por: J.M. Veniard

Fecha: 10-10-87

INSTITUTO NACIONAL DE MUSICOLOGIA "CARLOS VEGA"

PROGRAMA OEA: RELEVAMIENTO DE INSTRUMENTOS MUSICALES EN LOS MUSEOS

Ficha N° 505

Institución: Museo de la Vida Rural Salteña-Finca La Cruz

Ciudad (Pcia.): La Cruz- Capital (Salta)

N° de inventario: 00160

Nombre técnico: Arpa de marco, diatónica

Clasificación: 322.211.5

Localización en el Museo:

N° de foto/s del Programa: 312 y 313

Denominación: Arpa

Otras denominaciones:

Origen geográfico: Potosí (Bolivia)

Grupo étnico o cultural:

Constructor, o artesano:

Etiqueta/s, placa/s, o inscripción/es:

Epoca de construcción:

Pieza no original:

Anteriores propietarios: Luis Coro*

Fecha de adquisición:

Tipo de adquisición: donación

Nombre del donante Eugenio Coro

Estado de conservación: Bueno.

Documentación:

Dimensiones generales: Alto: 64 cm; Largo consola: 36 cm; ancho máximo de la caja: 18 cm.,

Material/es: calabaza, madera.

Descripción: Caja de resonancia hecha con media calabaza (porongo) tapa chata de madera, pegada, con cuatro oidos circulares. Dos pequeñas patas tambien de madera, lo mismo que la columna, la consola y las veintiuna clavijas laterales. Veintiun órdenes simples de nylon. Calabaza barnizada.

Documentación realizada por: Héctor Luis Goyena Fecha: set. 1987

*Coro, boliviano q' nació Chorrego a la Quiaca, luego se instaló en Salta.

INSTITUTO NACIONAL DE MUSICOLOGIA "CARLOS VEGA"

PROGRAMA OEA: RELEVAMIENTO DE INSTRUMENTOS MUSICALES EN LOS MUSEOS

Ficha N° 530

Institución: Museo de Antropología de Salta "Juan Martín Leguizamón".

Ciudad (Pcia.): Salta - (Salta)

N° de inventario:

Nombre técnico: Idiófono de golpe directo, de percusión, de placa, independiente

Clasificación: 111.221.

Localización en el Museo: Sala F- Anaquel 2

N° de foto/s del Programa: 314

Denominación: Litófono

Otras denominaciones: Piedra sonadora

Origen geográfico: Yac. arqueológico Santa Rosa de Tastil (Salta)

Grupo étnico o cultural:

Constructor, o artesano:

Etiqueta/s, placa/s, o inscripción/es:

Epoca de construcción:

Pieza no original:

Anteriores propietarios: Colector: Julio Lederer Cutes

Fecha de adquisición: setiembre de 1966

Tipo de adquisición:

Nombre del :

Estado de conservación: Bueno

Documentación:

Dimensiones generales: ver esquema

Material/es: Fonolita

Descripción: Litófono de piedra de forma irregular. Color marrón claro y negro.

espesor: 45 mm

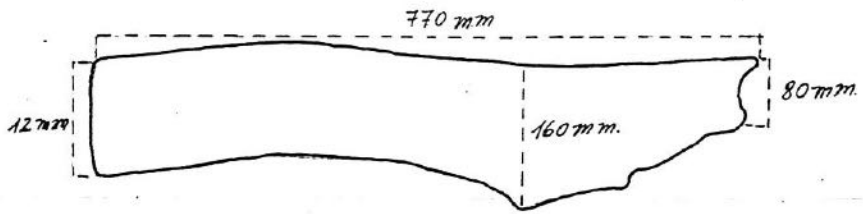

Documentación realizada por: Héctor Luis Goyena Fecha: set. 1987

INSTITUTO NACIONAL DE MUSICOLOGIA "CARLOS VEGA"

PROGRAMA OEA: RELEVAMIENTO DE INSTRUMENTOS MUSICALES EN LOS MUSEOS

Ficha N° 545

Institución: Museo del Convento San Francisco

Ciudad (Pcia.): Salta (Salta)

N° de inventario:

Nombre técnico: Cítara de tabla, con caja de resonancia.

Clasificación: 314.122

Localización en el Museo:

N° de foto/s del Programa: Sin foto

Denominación: Cítara

Otras denominaciones:

Origen geográfico:

Grupo étnico o cultural:

Constructor, o artesano:

Etiqueta/s, placa/s, o inscripción/es:

Epoca de construcción:

Pieza no original:

Anteriores propietarios:

Fecha de adquisición:

Tipo de adquisición:

Nombre del :

Estado de conservación: Bueno

Documentación:

Dimensiones generales: ver esquema

Material/es: madera y metal.

Descripción: Caja de resonancia de forma rectangular. Tapa chata con oido circular. Tapa y caja de madera color negro, lustrada. Veinticinco órdenes simples de metal sujetos en un extremo con clavitos y en el otro con clavijas metálicas. Cejuela también metálica. Extensión: do_4 - do_6 -

altura caja: 8 cm

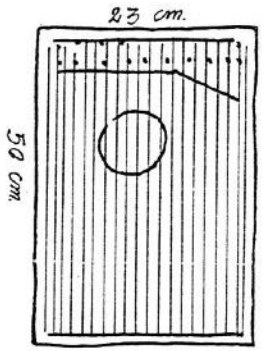

Documentación realizada por: Héctor Luis Goyena Fecha: set. 1987

INSTITUTO NACIONAL DE MUSICOLOGIA "CARLOS VEGA"

PROGRAMA OEA: RELEVAMIENTO DE INSTRUMENTOS MUSICALES EN LOS MUSEOS

Ficha N° 526

Institución: Museo El Tribuno "Pajarito Velarde"

Ciudad (Pcia.): Salta (Salta)

N° de inventario: 151

Nombre técnico: Membranófono de golpe directo, de marco, s/mango, de dos cueros

Clasificación: 211.312.81

Localización en el Museo:

N° de foto/s del Programa: 329

Denominación: Caja

Otras denominaciones:

Origen geográfico:

Grupo étnico o cultural:

Constructor, o artesano:

Etiqueta/s, placa/s, o inscripción/es:

Epoca de construcción:

Pieza no original:

Anteriores propietarios:

Fecha de adquisición:

Tipo de adquisición: donación

Nombre del donante: Srá Correa

Estado de conservación: Bueno.

Documentación:

Dimensiones generales: Alto caja: 15 cm; diámetro: 41 cm.

Material/es: madera y cuero.

Descripción: Marco de madera terciada clavado. Dos parches de cuero cosidos cada uno a un aro de mimbre. Los parches se sujetan a las bocas del aro mediante hilos de algodón dispuestos en zigzag. Con presillas de cuero para ajustar. En uno de los parches, una chirlera de cuero trenzado. El aro esta decorado con flores pintadas, e iniciales F.F. Palillo de madera con cabeza de cuero.

Documentación realizada por: Héctor Luis Goyena Fecha: set. 1987

INSTITUTO NACIONAL DE MUSICOLOGIA "CARLOS VEGA"

PROGRAMA OEA: RELEVAMIENTO DE INSTRUMENTOS MUSICALES EN LOS MUSEOS

Ficha N° 539

Institución: Museo Histórico del Norte

Ciudad (Pcia.): Salta (Salta)

N° de inventario:

Nombre técnico: Vaso de percusión, indep., colgante, con badajo.

Clasificación: 111.242.12

Localización en el Museo:

N° de foto/s del Programa: 338 y 339

Denominación: Campana

Otras denominaciones:

Origen geográfico:

Grupo étnico o cultural:

Constructor, o artesano:

Etiqueta/s, placa/s, o inscripción/es: "Anno 1822- Michael Silva"

Epoca de construcción: 1822 (?)

Pieza no original:

Anteriores propietarios:

Fecha de adquisición:

Tipo de adquisición: en preśtamo

Nombre del Propietario: Museo Provincial de Bellas Artes

Estado de conservación: Regular. Roturas en su pared. Sin badajo.

Documentación:

Dimensiones generales: Alto: 95 cm; diámetro vértice: 45 cm; diámetro inferior: 95 cm.

Material/es: bronce.

Descripción: Campana cónica. Tiene inscripciones en alto relieve en latin y dibujos en sus paredes. En el vértice tiene dos anillas para suspensión.

Observaciones: Se supone que pertenecón a la capilla de Sumalao.

Documentación realizada por: Héctor Luis Goyena Fecha: set. 1987

INSTITUTO NACIONAL DE MUSICOLOGIA "CARLOS VEGA"

PROGRAMA OEA: RELEVAMIENTO DE INSTRUMENTOS MUSICALES EN LOS MUSEOS

Ficha N° 535

Institución: Museo "Presidente José Evaristo Uriburu"

N° de inventario: 2602

Nombre técnico: Cítara de tabla, con caja de resonancia, ej. con palillos

Clasificación: 314.122.4

Ciudad (Pcia.): Salta (Salta)

Localización en el Museo:

N° de foto/s del Programa: 350 y 351

Denominación: Cimbalón

Otras denominaciones:

Origen geográfico: Budapest (Hungría)

Grupo étnico o cultural:

Constructor, o artesano:

Etiqueta/s, placa/s, o inscripción/es:

Epoca de construcción: Siglo XVIII (?) XIX

Pieza no original:

Anteriores propietarios:

Fecha de adquisición:

Tipo de adquisición: donación

Nombre del donante: María R. de Torres

Estado de conservación: Bueno. Faltan baquetas o palillos.

Documentación:

Dimensiones generales: ver esquema.

Material/es: madera y metal.

Descripción: Caja de resonancia trapezoidal, de madera. Tapa con cuatro oidos en forma de flor. Cuarenta órdenes metálicas dobles, triples y cuádruples, sujetas a clavijas metálicas a la izquierda y derecha de la caja. Dos clavijuelas de madera. Puentes de madera distribuidos en cantidad variable sobre la tapa. Cuatro patas.

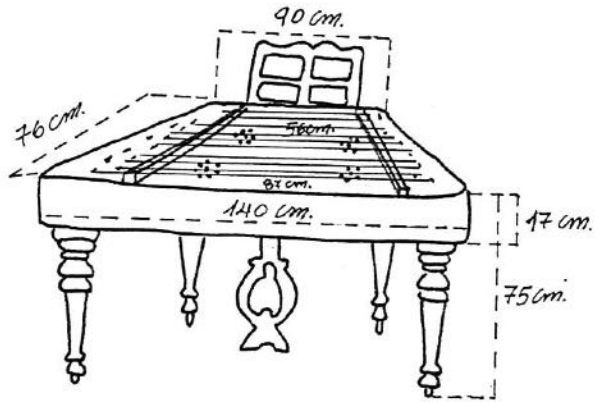

Documentación realizada por: Héctor Luis Goyena Fecha: set. 1987

Tarjeta del Museo: "Cimbal- Clavicordio -Procedencia:
Schunda, Budapest- Siglo XVIII-
Donante: María R. de Torres."

INSTITUTO NACIONAL DE MUSICOLOGIA "CARLOS VEGA"

PROGRAMA OEA: RELEVAMIENTO DE INSTRUMENTOS MUSICALES EN LOS MUSEOS

Ficha N° 557

Institución: Museo Provincial de Bellas Artes

Ciudad (Pcia.): Salta (Salta)

N° de inventario: 00242
Nombre técnico: Cítara de tabla, con resonador, con teclado.
Clasificación: 314.122.8

Localización en el Museo: Sala N° 2
N° de foto/s del Programa: Sin foto

Denominación: Piano

Otras denominaciones:

Origen geográfico: París (Francia)

Grupo étnico o cultural:

Constructor, o artesano:

Etiqueta/s, placa/s, o inscripción/es: "Fabrique par S.P. Erard a Paris N° 23064 - Pour Eugene Guion a Buenos Aires."

Epoca de construcción:

Pieza no original:

Anteriores propietarios:

Fecha de adquisición:

Tipo de adquisición:

Nombre del :

Estado de conservación: Regular. Tabla de armonía rajada.

Documentación:

Dimensiones generales: Ver esquema

Material/es: madera, metal, marfil.

Descripción: Piano cuadrado ó de mesa de 82 teclas. Extensión: Do$_1$ -La$_7$- Mueble de madera color marrón oscuro, lustrado. Tabla de armonía de madera y hierro. Dos pedales.

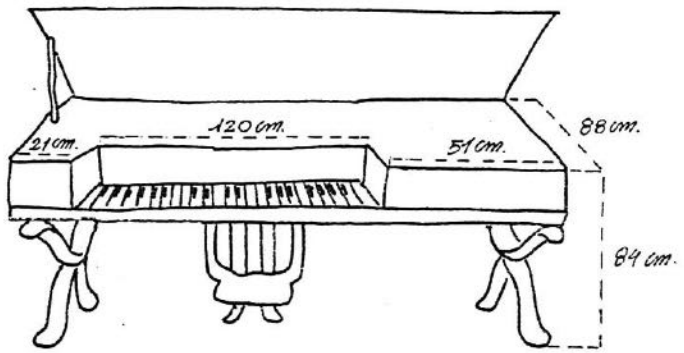

Documentación realizada por: Héctor Luis Goyena Fecha: set. 1987

INSTITUTO NACIONAL DE MUSICOLOGIA "CARLOS VEGA"

PROGRAMA OEA: RELEVAMIENTO DE INSTRUMENTOS MUSICALES EN LOS MUSEOS

Ficha N° 562

Institución: Tiwanaku- Museo de Arte Popular y Artesanías Tradicionales Iberoamericanas.

Ciudad (Pcia.): Salta (Salta)

N° de inventario:

Nombre técnico: Idiófono de golpe indirecto, de sacudimiento, de marco (Campana)

Clasificación: 112.12

Localización en el Museo:

N° de foto/s del Programa: 354

Denominación: Sonador

Otras denominaciones:

Origen geográfico: México

Grupo étnico o cultural:

Constructor, o artesano:

Etiqueta/s, placa/s, o inscripción/es:

Epoca de construcción:

Pieza no original:

Anteriores propietarios:

Fecha de adquisición:

Tipo de adquisición:

Nombre del :

Estado de conservación:

Documentación:

Dimensiones generales: ver esquema

Material/es: ma . ra

Descripción: Mango que se continua en un cuerpo hueco de forma ovoidal. En el borde superior, el cuerpo tiene un clavo que hace las veces de eje. A él está fijada otra pieza de madera en forma de copa, con una ranura en el centro. Al agitar el instrumento los bordes de la copa golpean contra dos topes, también de madera, que salen del cuerpo. Decorado con rayas pintadas en color verde y roj

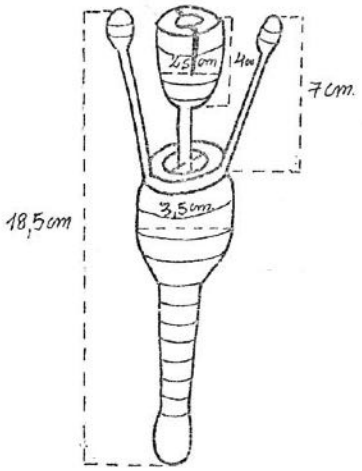

Documentación realizada por: Héctor Luis Goyena Fecha: set. 1987

INSTITUTO NACIONAL DE MUSICOLOGIA "CARLOS VEGA"

PROGRAMA OEA: RELEVAMIENTO DE INSTRUMENTOS MUSICALES EN LOS MUSEOS

Ficha N° 583

Institución: Museo del Hombre y su entorno

N° de inventario:

Nombre técnico:

Clasificación:

Ciudad (Pcia.): Caleta Olivia (Santa Cruz)

Localización en el Museo: Salón

N° de foto/s del Programa:

Denominación: Tocadiscos portátil

Otras denominaciones: Vitrola

Origen geográfico:

Grupo étnico o cultural:

Constructor, o artesano:

Etiqueta/s, placa/s, o inscripción/es: (No tiene)

Epoca de construcción: C. 1935

Pieza no original:

Anteriores propietarios: Flía Luna

Fecha de adquisición:

Tipo de adquisición: Préstamo.

Nombre del prestatario: Flía. Luna

Estado de conservación: Bueno (funciona)

Documentación: del Museo: "Usada en Caleta Olivia en la década del 40".

Dimensiones generales:

Material/es:

Descripción: Tocadiscos a cuerda, portátil, con caja para transportarlo que funciona como amplificador.

Documentación realizada por: J.M. Veniard Fecha: 15-X-87

INSTITUTO NACIONAL DE MUSICOLOGIA "CARLOS VEGA"

PROGRAMA OEA: RELEVAMIENTO DE INSTRUMENTOS MUSICALES EN LOS MUSEOS

Ficha N° 584

Institución: Museo de la Colonización

Ciudad (Pcia.): Esperanza (Sta.Fé)

N° de inventario: 615

Nombre técnico: Idiófono percusión, colgante

Clasificación: 111.242.122 /c/badajo

Localización en el Museo: Exposición

N° de foto/s del Programa: 126

Denominación: Campana

Otras denominaciones:

Origen geográfico: Suiza

Grupo étnico o cultural:

Constructor, o artesano:

Etiqueta/s, placa/s, o inscripción/es:

Epoca de construcción:

Pieza no original:

Anteriores propietarios: R.P.Pedro Grenon S.J.

Fecha de adquisición: 1968

Tipo de adquisición: donación

Nombre del donantes familiares de Grenon

Estado de conservación: Muy bueno

Documentación:

Dimensiones generales: ver descripción

Material/es: metal

Descripción: Campana que tiene una inscripción en relieve con fecha: 1841 ;guardas arriba y abajo y en el medio un Cristo crucificado, estrellas en círculos (4); una corona, todos estos motivos en relieve.

H total: 23 cms

campana: 11 cms Ø: 16 cms

badajo: h:15 cms

Documentación realizada por: Lic. Nerea N. Valdez Fecha: oct/87

INSTITUTO NACIONAL DE MUSICOLOGIA "CARLOS VEGA"

PROGRAMA OEA: RELEVAMIENTO DE INSTRUMENTOS MUSICALES EN LOS MUSEOS

Ficha N° 616

Institución: Museo de la Costa, Regional y Tradicional.

Ciudad (Pcia.): San José del Rincón (Sta. Fé).

N° de inventario: 462

Nombre técnico: Sonaja de vaso

Clasificación: 112.13

Localización en el Museo: Exposición.

N° de foto/s del Programa: Sin foto.

Denominación: Sonaja.

Otras denominaciones:

Origen geográfico:

Grupo étnico o cultural:

Constructor, o artesano:

Etiqueta/s, placa/s, o inscripción/es:

Epoca de construcción:

Pieza no original:

Anteriores propietarios:

Fecha de adquisición: 1986

Tipo de adquisición: Donación.

Nombre del donante: Luis Horacio Ortega.

Estado de conservación: Bueno.

Documentación:

Dimensiones generales: L= 530 mm. Ancho= 55 mm.

Material/es: Chaucha entera.

Descripción:

Documentación realizada por: Lic. Nerea M. Valdez. Fecha: oct/87

INSTITUTO NACIONAL DE MUSICOLOGIA "CARLOS VEGA"

PROGRAMA OEA: RELEVAMIENTO DE INSTRUMENTOS MUSICALES EN LOS MUSEOS

Ficha N°..630...

Institución: Intituto Superior de Música.

Ciudad (Pcia.): Santa Fé.

N° de inventario: s/nº

Nombre técnico: Laúd de mango, de cuello, de cás-/cara.

Localización en el Museo: Vitrina direcció

Clasificación: 321.321

N° de foto/s del Programa: 103

Denominación: Mandola.

Otras denominaciones:

Origen geográfico:

Grupo étnico o cultural:

Constructor, o artesano: Vinaggia.

Etiqueta/s, placa/s, o inscripción/es: Flli Vinaggia fu Pte & Cº
Fabricanti di Strumenti Armonici
Provveditori di S.M. LA REGINA MARGHERITA
Primo Premia Chicago 1893. Primo Premio Londra 1898
Vía Chiatamone, 32-NAPOLI
ANNO 1926

Epoca de construcción:

Pieza no original:

Anteriores propietarios:

Fecha de adquisición:

Tipo de adquisición: Doanción.

Nombre del donante: Augusta Z. de Tosca.

Estado de conservación: Bueno.

Etiqueta restauración= Francisco M Torres Crespo
Luthier
~~3 de Febrero 2942 3000 Santa Fé~~
Nº 205 Fecha= 8-11-81

Documentación: Restauración-Tapa arreglada c/rajaduras
~~caja arreglada.~~

Dimensiones generales: l= 790mm a= 265mm h= 165mm, clavijero= 200 x a= 80 diapasón=273 x a=50 Caja= l= 400

Material/es: Madera-n car-plástico-alambre y entorchado.

Descripción: Caja profunda. 4 ordenes dobles. Clavijas de tornillos. Plectro de carey. Clavijero mecánico.

Documentación realizada por: Lic. Nerea N. Valdez. Fecha: oct/87

636

INSTITUTO NACIONAL DE MUSICOLOGIA "CARLOS VEGA"

PROGRAMA OEA: RELEVAMIENTO DE INSTRUMENTOS MUSICALES EN LOS MUSEOS

Ficha N° 636

Institución: Museo del Colegio de la Inmaculada.

Ciudad (Pcia.): Santa Fé.

N° de inventario: s/nº

Nombre técnico: Flautas c/canal, en juego s/aguj

Clasificación: 421.222.11

Localización en el Museo: Exposición.

N° de foto/s del Programa: 128

Denominación: Organo de prueba.

Otras denominaciones:

Origen geográfico:

Grupo étnico o cultural:

Constructor, o artesano:

Etiqueta/s, placa/s, o inscripción/es:

Epoca de construcción:

Pieza no original:

Anteriores propietarios: Depósito del Colegio inmaculada(gab. física).

Fecha de adquisición:

Tipo de adquisición:

Nombre del :

Estado de conservación: Regular. (Falta el émbolo).

Documentación:

Dimensiones generales: h= 1700, l= 850, a= 188 (MM)

Material/es: Madera(Roble y cedro), Fuelle (cuero y papel pintado de negro).

Descripción:

h= tubo + largo 645 mm, a= tubo + largo 56 mm

h= tubo + corto 372 mm, a= tubo + corto 38 mm

Sección de la caja armónica cuadrada.

8 teclas con perillas(UT_5 RE_3 MI_3 FA_5 SOL_3 LA_3 SI_3 UT_4

Falta émbolo que une la caja con el fuelle.

Medida del fuelle= 559 x 346 mm.

Observaciones: Los tornillos de la caja armónica son todos de madera.

Documentación realizada por: Lic. Merea M. Valdez. Fecha: Oct/87

INSTITUTO NACIONAL DE MUSICOLOGIA "CARLOS VEGA"

PROGRAMA OEA: RELEVAMIENTO DE INSTRUMENTOS MUSICALES EN LOS MUSEOS

Ficha N° 637

Institución: Museo del Convento de San Francisco.

Ciudad (Pcia.): Santa Fé.

N° de inventario: 189

Nombre técnico: Idiófono de vaso, de percusión

Clasificación: 111.242.122

Localización en el Museo: Exposición

N° de foto/s del Programa:

Denominación: Campana.

Otras denominaciones:

Origen geográfico:

Grupo étnico o cultural:

Constructor, o artesano:

Etiqueta/s, placa/s, o inscripción/es: adentro de la campana con tinta dice entre otras cos s borrosas BARRETO, afuera en la moldura: PETRUS OMBINUS ME FECIT 1573.

Epoca de construcción:

Pieza no original:

Anteriores propietarios:

Fecha de adquisición:

Tipo de adquisición:

Nombre del ....:

Estado de conservación:

Documentación:

Dimensiones generales: l= 125, ϕ= 85, (MM).

Material/es: Metal.

Descripción: Con asa y badajo.

Campanilla de campanillón de este templo. Tiene la fecha de 1575.

Documentación realizada por: Lic. Nerea N. Valdez. Fecha: oct./87

INSTITUTO NACIONAL DE MUSICOLOGIA "CARLOS VEGA"

PROGRAMA OEA: RELEVAMIENTO DE INSTRUMENTOS MUSICALES EN LOS MUSEOS

Ficha N° 647

Institución: Museo Etnográfico y Colonial

Ciudad (Pcia.): Santa Fé (Sta.Fé)

N° de inventario: 34683

Nombre técnico: Flauta s/canal, vascular, s/pico

Clasificación: 421.13

Localización en el Museo: Exposición

N° de foto/s del Programa: 377

Denominación: silbato

Otras denominaciones:

Origen geográfico: Cayastá

Grupo étnico o cultural:

Constructor, o artesano:

Etiqueta/s, placa/s, o inscripción/es:

Epoca de construcción:

Pieza no original:

Anteriores propietarios:

Fecha de adquisición:

Tipo de adquisición:

Nombre del ....:

Estado de conservación: Bueno (apenas rota la embocadura)

Documentación:

Dimensiones generales: h: 22 mm Ø : 18 mm Ø emboc: 3 mm

Material/es: cerámica

Descripción: Silbato vascular muy pequeño.

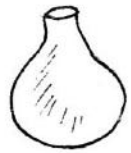

Documentación realizada por: Lic. Nerea N. Valdez Fecha: oct/87

INSTITUTO NACIONAL DE MUSICOLOGIA "CARLOS VEGA"

son 5

PROGRAMA OEA: RELEVAMIENTO DE INSTRUMENTOS MUSICALES EN LOS MUSEOS

Ficha N° 651

Institución: Museo Histórico Provincial "Brigadier General Estanislao López"

Ciudad (Pcia.): Santa Fé (Sta.Fé)

N° de inventario: 508 (p.42)

Nombre técnico: Idiófono de vaso, de percusión

Clasificación: 111.242.122

Localización en el Museo: Depósito(53-v)

N° de foto/s del Programa: 375

Denominación: Campanas (en total son cinco)

Otras denominaciones:

Origen geográfico: Cayastá

Grupo étnico o cultural:

Constructor, o artesano: Colección de los Jesuítas

Etiqueta/s, placa/s, o inscripción/es:

Epoca de construcción: antes de 1767

Pieza no original:

Anteriores propietarios:

Fecha de adquisición: 1959 ?

Tipo de adquisición: donación (valor estimativo 1959:$ 60)

Nombre del donantes Padres Jesuítas

Estado de conservación: Bueno

Documentación:

Dimensiones generales: ver descripción

Material/es: metal : bronce

Descripción:

Tres campanas tienen badajo, dos no tienen badajo pero lo tuvieron

Las s/badajo: son lisas en sus formas y bordes (L: 95 mm Ø 62 mm aprox).

Dos c/badajo: tienen bordes salientes y molduras (L: 90 mm Ø 85 mm).

La 3ra. con badajo: muy rústica con líneas muy curvas y el borde no es saliente (L: 150 mm, Ø : 95 mm).

Documentación realizada por: Lic. Nerea N. Vadlez Fecha: oct/87

INSTITUTO NACIONAL DE MUSICOLOGIA "CARLOS VEGA"

PROGRAMA OEA: RELEVAMIENTO DE INSTRUMENTOS MUSICALES EN LOS MUSEOS

Ficha N° 656

Institución: Museo Histórico Provincial de Rosario "Dr. Julio Marc"

Ciudad (Pcia.): Rsoario (Sta.Fé")

N° de inventario: 8914

Nombre técnico: Idiófono de percusión de vasó

Clasificación: 111.242.121/ indep.colgante c/perc

Localización en el Museo: Sacristía

N° de foto/s del Programa: 412

Denominación: campana

Otras denominaciones:

Origen geográfico:

Grupo étnico o cultural:

Constructor, o artesano:

Etiqueta/s, placa/s, o inscripción/es: "1760-ORA PRO NOBIS-S.Fco.X"

Epoca de construcción: ant. 1760

Pieza no original:

Anteriores propietarios: jesuítas (?)

Fecha de adquisición: 1946

Tipo de adquisición: compra (1er. C. Partida 1a.) valor $300.Comprob 6

Nombre del compra Gobierno Provincial

Estado de conservación: Bueno

Documentación:

Dimensiones generales: h: 300 mm ø : 300 mm

Material/es: metal

Descripción: Campana de bronce,jesuítica con las siguientes inscripciones:"año de 1760 - ORA PRO NOBIS- S.Fco.X" (en relieve). No posee badajo, es para percutirla exteriormente.

Documentación realizada por: Lic. Nerea N. Valdez Fecha: Oct/87

INSTITUTO NACIONAL DE MUSICOLOGIA "CARLOS VEGA"

PROGRAMA OEA: RELEVAMIENTO DE INSTRUMENTOS MUSICALES EN LOS MUSEOS

Ficha N° 934

Institución: Museo Histórico de la Provincia "Dr. Orestes Di Lullo".

Ciudad (Pcia.): Santiago del Estero.

N° de inventario: s/nº

Nombre técnico: Idiófono percusión, vaso colgante

Clasificación: 111.242.122

Localización en el Museo: Sala en vitrina

N° de foto/s del Programa:

Denominación: Campana.

Otras denominaciones:

Origen geográfico:

Grupo étnico o cultural:

Constructor, o artesano:

Etiqueta/s, placa/s, o inscripción/es:

Epoca de construcción:

Pieza no original:

Anteriores propietarios:

Fecha de adquisición:

Tipo de adquisición:

Nombre del :

Estado de conservación: Muy bueno.

Documentación:

Dimensiones generales: h= 120 mm. Ø= 70 mm.

Material/es: Metal.

Descripción: Campana pequeña.

Documentación realizada por: Lic. Nerea M. Valdez. Fecha: agosto/87

INSTITUTO NACIONAL DE MUSICOLOGIA "CARLOS VEGA"

PROGRAMA OEA: RELEVAMIENTO DE INSTRUMENTOS MUSICALES EN LOS MUSEOS

Ficha N° 958

Institución: Casa Histórica de la Independencia

Ciudad (Pcia.): S.Miguel de Tucumán (Tucumán)

N° de inventario: 455/241 Taburete: 45

Nombre técnico: Cordóf. Cítara de caja c/teclado

Clasificación: 314.122-8

Localización en el Museo: Sala de exposición

N° de foto/s del Programa: 507

Denominación: Piano cuadrangular con taburete

Otras denominaciones:

Origen geográfico: Paris, Francia

Grupo étnico o cultural:

Constructor, o artesano: S.P. Erard

Etiqueta/s, placa/s, o inscripción/es: Fabriqué par S.P.Erard à Paris / pour Eugene Guion / a / Buenos Ayres / nº 22598

Epoca de construcción: c. 1840 ?

Pieza no original:

Anteriores propietarios:

Fecha de adquisición: 1949

Tipo de adquisición: donación

Nombre del donante: Comisión Nacional de Museos

Estado de conservación: Bueno. Se ha utilizado en conciertos.

Documentación: Legajo nº 82. Tarjetas de exhibición (ver texto al dorso)

Dimensiones generales: L. 193 cm.

Material/es: madera, metal, marfil

Descripción: 83 teclas

Observ.: En los últimos tiempos se utilizó para conciertos, en los cuales actuaron, entre otros, Miguel Angel Estrella y Lalo Schifrin.

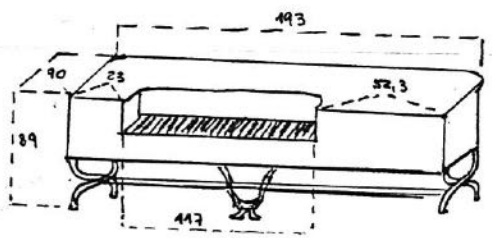

Documentación realizada por: Yolanda M. Velo Fecha: jul. 1987

Tarjeta de exhibición del piano:

Pianoforte "Erard" 1800 / En el mismo se brindan conciertos con frecuencia / Dte.: Comisión Nacional de Museos 1949 / nº de inventario 455/ 241

Tarjeta de exhibición del taburete:

Taburete para piano, siglo XIX

Dte.: Comisión Nacional de Museos 1949 / nº inventario 45.

INSTITUTO NACIONAL DE MUSICOLOGIA "CARLOS VEGA"

PROGRAMA OEA: RELEVAMIENTO DE INSTRUMENTOS MUSICALES EN LOS MUSEOS

Ficha N° 961

Institución: Museo Folklórico "Gral. Manuel Belgrano"

N° de inventario: 416

Nombre técnico: Membranóf. de golpe directo, cuenco. Localización en el Museo: Depósito

Ciudad (Pcia.): S. Miguel de Tucumán (Tucumán)

Clasificación: 211.1-7

N° de foto/s del Programa: 509

Denominación: Tambor

Otras denominaciones:

Origen geográfico:

Grupo étnico o cultural:

Constructor, o artesano:

Etiqueta/s, placa/s, o inscripción/es:

Epoca de construcción:

Pieza no original:

Anteriores propietarios:

Fecha de adquisición:

Tipo de adquisición:

Nombre del .....:

Estado de conservación: Bueno

Documentación:

Dimensiones generales: Alt. 14,5 cm.

Material/es: Madera, cuero

Descripción: Cuerpo de madera blanda, porosa (¿tipo?) en forma de vaso. En su abertura: percha clavada con clavitos metálicos,

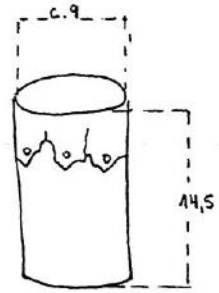

Documentación realizada por: Yolanda M. Melo Fecha: jul. 87

INSTITUTO NACIONAL DE MUSICOLOGIA "CARLOS VEGA"

PROGRAMA OEA: RELEVAMIENTO DE INSTRUMENTOS MUSICALES EN LOS MUSEOS

Ficha N° 997

Institución: Museo del Instituto de Antropología de la Universidad Nacional de Tucumán
Ciudad (Pcia.): S. Miguel de Tucumán (Tucumán)

N° de inventario: MA 4666
Nombre técnico: Idióf. Vaso perc. indep.
Clasificación: 111.242.12

Localización en el Museo: Depósito
N° de foto/s del Programa:

Denominación: Campanilla piramidal ?
Otras denominaciones:
Origen geográfico: Guasayacu, Las Lomas, Belén, Catamarca
Grupo étnico o cultural:
Constructor, o artesano:
Etiqueta/s, placa/s, o inscripción/es: NO pintado en blanco: 2811

Epoca de construcción:
Pieza no original:
Anteriores propietarios:
Fecha de adquisición:
Tipo de adquisición:
Nombre del .....:
Estado de conservación: Bueno

Documentación: Dato de inventario. Figura bajo el nombre "colgante de cobre".

Dimensiones generales: L. 3,5
Material/es: metal (cobre).
Descripción: Planchuela circular con orificio circular en el centro y bordes doblados. Se puede suponer que es una campanilla piramidal en proceso de construcción o una variante de éstas.

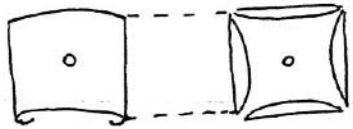

Documentación realizada por: Yolanda M. Valo Fecha: ago.87

INSTITUTO NACIONAL DE MUSICOLOGIA "CARLOS VEGA"

PROGRAMA OEA: RELEVAMIENTO DE INSTRUMENTOS MUSICALES EN LOS MUSEOS

Ficha N° 1051

Institución: Museo **Histórico Provincial "Presidente Nicolás Avellaneda"**

Ciudad (Pcia.): S. Miguel de Tucumán (Tucumán)

N° de inventario:

Nombre técnico: Cordóf. Cítara de caja s/teclado

Clasificación: 341.122-8

Localización en el Museo: Sala auditorio

N° de foto/s del Programa: 546

Denominación: Piano vertical

Otras denominaciones:

Origen geográfico:

Grupo étnico o cultural:

Constructor, o artesano: Pleyel (1807-1855)

Etiqueta/s, placa/s, o inscripción/es: nº pirograbado: 92080

Epoca de construcción: (1807-1855

Pieza no original:

Anteriores propietarios: Lola Mora

Fecha de adquisición:

Tipo de adquisición:

Nombre del ....:

Estado de conservación: Bueno

Documentación:

Dimensiones generales: Alt. 125 cm.

Material/es: madera, metal

Descripción: 85 teclas, 2 pedales. Cuerdas no cruzadas.

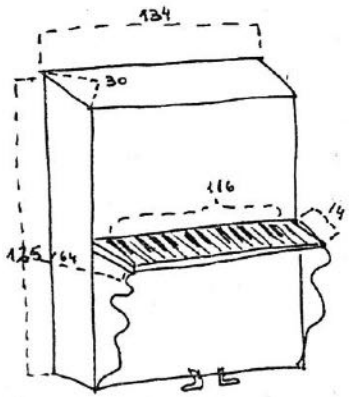

Documentación realizada por: Yolanda N. Velo

Fecha: jul.87

INSTITUTO NACIONAL DE MUSICOLOGIA "CARLOS VEGA"

PROGRAMA OEA: RELEVAMIENTO DE INSTRUMENTOS MUSICALES EN LOS MUSEOS

Ficha N° 1052

Institución: Museo Etnográfico "André: Barbero"

Ciudad (Pcia.): Asunción (Paraguay)

N° de inventario: CHi 35

Nombre técnico: Idiófono de golpe directo, de percusión, de tubo, indep.

Clasificación: 111.231

Localización en el Museo: 547 - 548

N° de foto/s del Programa:

Denominación: Takuapú

Otras denominaciones:

Origen geográfico: Centro Paso Cucú

Grupo étnico o cultural: Chiripá-Guaraní

Constructor, o artesano:

Etiqueta/s, placa/s, o inscripción/es:

Epoca de construcción:

Pieza no original:

Anteriores propietarios:

Fecha de adquisición: 1962

Tipo de adquisición: recolección

Nombre del recolector: Branislava Susnik

Estado de conservación: Bueno

Documentación:

Dimensiones generales: L.: 107 cm; diámetro: 7 cm.

Material/es: caña

Descripción: Tubo de ritmo realizado con un trozo de caña tacuara (Guadua agustifolia), cuya longitud está delimitada por tres nudos: el inferior se conserva, en tanto el central y el superior han sido perforados. En el centro y alrededor del tubo, tiene plumas multicolores anudadas con hilo de fibra vegetal.

Documentación realizada por: Héctor Luis Goyena Fecha: nov. 1987

INSTITUTO NACIONAL DE MUSICOLOGIA "CARLOS VEGA"

PROGRAMA OEA: RELEVAMIENTO DE INSTRUMENTOS MUSICALES EN LOS MUSEOS

Ficha N° 1098

Institución: Museo "Ramón Elías"

Ciudad (Pcia.): Capiatá (Paraguay)

N° de inventario:

Nombre técnico: Vaso de percusión, indep., colgante.

Clasificación: 111.242.12

Localización en el Museo:

N° de foto/s del Programa: 575

Denominación: Campana

Otras denominaciones:

Origen geográfico:

Grupo étnico o cultural:

Constructor, o artesano:

Etiqueta/s, placa/s, o inscripción/es:

Epoca de construcción:

Pieza no original:

Anteriores propietarios:

Fecha de adquisición:

Tipo de adquisición:

Nombre del .....:

Estado de conservación: Bueno.

Documentación:

Dimensiones generales: Alto total: 24 cm; alto campana: 21 cm; diámetro vértice: 8 cm; diámetro mayor 17,5 cm.

Material/es: metal

Descripción: Campana cónica. Sin badajo.

Documentación realizada por: Héctor Luis Goyena Fecha: nov. 1987

INSTITUTO NACIONAL DE MUSICOLOGIA "CARLOS VEGA"

PROGRAMA OEA: RELEVAMIENTO DE INSTRUMENTOS MUSICALES EN LOS MUSEOS

Ficha N° 1105

Institución: Museo "San Rafael"

Ciudad (Pcia.): Itauguá (Paraguay)

N° de inventario:

Nombre técnico: Vaso de percusión, indep. colgante, con badajo.

Clasificación: 111.242.122

Localización en el Museo:

N° de foto/s del Programa: 579

Denominación: Campana

Otras denominaciones:

Origen geográfico:

Grupo étnico o cultural:

Constructor, o artesano:

~~Inscripción/es~~ inscripción/es: "Sarmiento: 1868"

Epoca de construcción:

Pieza no original:

Anteriores propietarios:

Fecha de adquisición:

Tipo de adquisición:

Nombre del ....:

Estado de conservación: Bueno

Documentación:

Dimensiones generales: Alto: 36 cm; diámetro vértice: 16 cm; diámetro mayor: 29 cm.

Material/es: bronce

Descripción: Campana cónica. Tiene una inscripción grabada, en gran tamaño, que abarca una mitad de la campana.

Documentación realizada por: Héctor Luis Goyena Fecha: nov. 1987

INSTITUTO NACIONAL DE MUSICOLOGIA "CARLOS VEGA"

PROGRAMA OEA: RELEVAMIENTO DE INSTRUMENTOS MUSICALES EN LOS MUSEOS

Ficha N° 1113

Institución: Museo de Historia Natural

Ciudad (Pcia.): Montevideo (Uruguay)

N° de inventario: E.124 -(4)

Nombre técnico: Idiófono sacudimiento, sonaja de

Clasificación: 112.111 /hilera

Localización en el Museo: Sala Antropolg

N° de foto/s del Programa: 586.

Denominación: Sonaja

Otras denominaciones: "Ninodié" (nombre indígena)

Origen geográfico: Alto Iriri. Estado de Pará – Brasil

Grupo étnico o cultural: Cayapó

Constructor, o artesano:

Etiqueta/s, placa/s, o inscripción/es:

Epoca de construcción:

Pieza no original:

Anteriores propietarios: Antonio Pesce

Fecha de adquisición: 1960

Tipo de adquisición: donación

Nombre del donante Alejandro Pesce

Estado de conservación: muy buena

Documentación: "Catálogo de la Exposición de A. Pesce", museo Pedagógico, 1960, Nº 4.

Dimensiones generales: h: brazalete: 50mm Ø : 60 mm

Material/es: fibra vegetal, semillas.

Descripción: Pulsera-sonaja de paja de "tacuarí" o "cipó" Cestería trenzada con motivos rómbicos, semillas enhebradas en hilera.

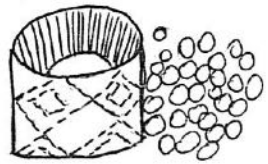

Documentación realizada por: Lic. Nerea N. Valdez

Fecha: Nov/87

INSTITUTO NACIONAL DE MUSICOLOGIA "CARLOS VEGA"

PROGRAMA OEA: RELEVAMIENTO DE INSTRUMENTOS MUSICALES EN LOS MUSEOS

Ficha N° 1132

Institución: Museo Municipal de Arte Precolombino y Colonial

Ciudad (Pcia.): Montevideo(Uruguay)

N° de inventario: 2082

Nombre técnico: Idiófono de percusión, de vaso

Clasificación: 111.242.12

Localización en el Museo: 27.11

N° de foto/s del Programa:

Denominación: Cencerro(figura en el catálogo) es Campana

Otras denominaciones:

Origen geográfico: Tilcara -Jujuy

Grupo étnico o cultural: chaco-santiagueña

Constructor, o artesano:

Etiqueta/s, placa/s, o inscripción/es:

Epoca de construcción: 0-800 d.c.

Pieza no original:

Anteriores propietarios:

Fecha de adquisición:

Tipo de adquisición:

Nombre del :

Estado de conservación: Bueno

Documentación: Cat. p.70

Dimensiones generales: 3 x 7 cms

Material/es: metal

Descripción: Lámina de cobre de forma circular con cuatro pliegues conformando un ceptáculo de boca cuadrangular y cuatro vértices. Agujero central de sujeción.

Documentación realizada por: Lic. Nerean Valdez Fecha: Nov/87

INSTITUTO NACIONAL DE MUSICOLOGIA "CARLOS VEGA"

PROGRAMA OEA: RELEVAMIENTO DE INSTRUMENTOS MUSICALES EN LOS MUSEOS

Ficha N° 1191

Institución: Museo Romántico.

Ciudad (Pcia.): Montevideo (Uruguay).

N° de inventario: C.2407.

Nombre técnico: Idiófono de punteo, de peine

Clasificación: 122.2 /c/leng. cortadas

Localización en el Museo: Sala 13.

N° de foto/s del Programa: 602 y 603

Denominación: Caja de música.

Otras denominaciones:

Origen geográfico:

Grupo étnico o cultural:

Constructor, o artesano:

Etiqueta/s, placa/s, o inscripción/es: No se ve.

Máquina Nº 20659-

+ de Suiza-

Epoca de construcción:

Pieza no original:

Anteriores propietarios:

Fecha de adquisición:

Tipo de adquisición:

Nombre del ....:

Estado de conservación: Muy buena. Funciona.

Documentación:

Dimensiones generales: l= 375, a= 240, h= 200, cilindro= 150 (mm).

Material/es: Madera. Metal.

Descripción: Con accesorios= campanillas (3) y 2 muñequitos que bailan. (dañados)

Programa=
1- Dama Juanita, chant, Puppe.
2- Gillete de Narbonne, Audran.
3- Le voyage en Afrique, Valse, Suppé.
4- Le Noces d' Olivettes, Audran.
5- Excelsior, Mezurka, Marenco.
6- Cavaliere, légère, Ludovic.

} Tarjeta.

Documentación realizada por: Lic. Merea M. Valdez. Fecha: Nov/87